ISTRUZIONI PER L'USO

Maxi Sky 2 PLUS

001-31249-IT Rev 4 • 02/2023

arjo
EMPOWERING MOVEMENT

AVVERTENZA

Per evitare infortuni, leggere sempre le presenti *Istruzioni per l'uso* e i documenti allegati prima di utilizzare il prodotto.

La lettura delle *Istruzioni per l'uso è obbligatoria.*

Politica di progettazione e copyright

® e ™ sono marchi di proprietà del gruppo di società Arjo.
© Arjo 2023.

La politica dell'azienda è volta al miglioramento costante, per tale ragione questa si riserva il diritto di modificare i prodotti senza preavviso. Il contenuto della presente pubblicazione non può essere copiato, né completamente né in parte, senza il consenso di Arjo AB.

Indice

Premessa **1**
Grazie per aver acquistato un prodotto Arjo! 1
Leggere attentamente le presenti *Istruzioni per l'uso* *1*
Manutenzione e assistenza 1
Informazioni sul produttore 1
Definizioni usate in questo manuale 1

Istruzioni di sicurezza **2**
Uso previsto 2
Durata operativa 2
Importanti istruzioni di sicurezza 2

Istruzioni generali **3**
Carico di lavoro sicuro (SWL) 3
Misure di sicurezza per la batteria e il caricabatterie 3
Prevenzione da shock elettrici 3
Prevenzione di incendi ed esplosioni 3
Misure di sicurezza per l'uomo e per l'ambiente 3

Descrizione del prodotto **4**
Maxi Sky 2 Plus 4
Pulsantiera di controllo 5
Etichette e simboli 6
Caratteristiche generali 6
Barra di sollevamento 6
Caricabatteria 6
Pannello di controllo 7
Simboli del display LCD 8

Preparazione **9**
Accensione 9
Procedura di primo utilizzo 9
Procedura prima di ogni utilizzo 9

Personalizzazione **10**
Accesso alla modalità Personalizzazione 10
Parametri programmabili 10

Come usare Maxi Sky 2 Plus **11**
Comandi e funzioni 11
Modalità doppia e singola 11
Istruzioni generali sulla modalità Riposo 12
Monitoraggio dell'uso 12
Manutenzione necessaria 12
Visualizzazione dei dati d'uso 12
Accesso ai dati di utilizzo con il pulsante i 12
Accesso ai dati di utilizzo tramite il menu di monitoraggio 12
Arresto di emergenza con la cordicella rossa 12
Per riattivare il sollevapazienti a soffitto 13
Meccanismo di discesa di emergenza 13
Procedura per la discesa di emergenza 13
Freno di emergenza 13
Informazioni sulla batteria 13
Ricarica delle batterie 14
Sistema di ricarica normale 14
Sistema di autoricarica ECS 14

Funzionamento di Maxi Sky 2 Plus in modalità doppia **15**
Comandi di spostamento 15
Spostamento verticale 15
Spostamento orizzontale e rotazione 15
Funzione di inclinazione del paziente di Maxi Sky 2 Plus 15

Uso dei pulsanti ausiliari 16
Utilizzo dei corsetti ad asola 17
Selezione del corsetto 17
Selezione del corsetto ad asola 18
Aggancio del corsetto alla barra di sollevamento 18
Sganciamento del corsetto dalla barra di sollevamento 18
Descrizione della barra di sollevamento 19
Metodi di attacco 20
Trasferimento da una posizione seduta a una posizione sdraiata 21
Trasferimento da una posizione sdraiata a una posizione seduta 23
Riposizionamento nel letto 25
Spostamento verso l'alto o laterale in un letto 25
Rotazione nel letto 26
Supporto degli arti 27
Come usare il sistema a binari X-Y 29
Come usare il Gate 30
Uscita dal sistema X-Y 30
Accesso al sistema X-Y 31

Commutazione tra Modalità doppia e Modalità singola 32

Aggancio della barra di sollevamento al sollevapazienti a soffitto mediante il meccanismo a innesto rapido 32
Rimozione della barra di sollevamento dal sollevapazienti a soffitto 32
Commutazione dalla Modalità doppia a quella singola 33
Commutazione dalla Modalità singola a quella doppia 34

Funzionamento di Maxi Sky 2 Plus in modalità singola 35

Spostamento verticale 35
Spostamento orizzontale e rotazione 35
Posizionamento del paziente 35
Uso di corsetti e barre di sollevamento in Modalità singola 35

Cura e manutenzione 36

Pulizia dei sollevapazienti a soffitto 36
Rimozione dei residui visibili 36
Pulizia generale 36
Disinfezione 37
Movimentazione, trasporto e stoccaggio 38
Sostituzione batteria 38
Controllo annuale 38
Requisiti di manutenzione 38
Programma di manutenzione preventiva 39

Risoluzione dei problemi 40

Dimensioni generali: 45

Specifiche tecniche 45

Specifiche tecniche 46
Smaltimento sicuro a fine vita 47
Conformità agli standard elettromagnetici 47
Emissioni elettromagnetiche 48
Immunità elettromagnetica 48

Grazie per aver acquistato un prodotto Arjo!

Il sollevapazienti a soffitto Arjo Maxi Sky® 2 Plus fa parte di una serie di prodotti di qualità espressamente studiati per le strutture sanitarie. Arjo è al servizio dei propri clienti offrendo sia prodotti della migliore qualità sia l'addestramento del personale per un ottimale utilizzo dei prodotti acquistati.

Non esitate a contattarci per qualsiasi domanda sul funzionamento e sulla manutenzione del prodotto Arjo.

Leggere attentamente le presenti *Istruzioni per l'uso*

Le informazioni contenute nel presente manuale sono di fondamentale importanza per il corretto utilizzo e la manutenzione di *Maxi Sky* 2 Plus e per favorirne la protezione e garantire che risponda alle aspettative. Sollevare e trasferire una persona comporta sempre un rischio potenziale. Alcune delle informazioni contenute nel presente manuale sono importanti per la sicurezza degli operatori e devono essere quindi lette e comprese per prevenire lesioni.

In caso di incidente grave in relazione al presente dispositivo medico a danno dell'utilizzatore o del paziente, questi devono segnalare la circostanza al produttore o al distributore del dispositivo medico. All'interno dell'Unione europea, l'utilizzatore deve segnalare l'incidente grave anche all'autorità competente dello Stato membro in cui opera.

Manutenzione e assistenza

AVVERTENZA: *Maxi Sky* 2 deve essere installato da personale autorizzato Arjo secondo le normative locali e le linee guida generali Arjo.

AVVERTENZA: Arjo consiglia vivamente di utilizzare solo componenti originali progettati da Arjo su prodotti e altri dispositivi forniti da Arjo. l'uso di componenti non idonei può provocare lesioni.

AVVERTENZA: eventuali modifiche non autorizzate su qualunque prodotto Arjo possono comprometterne la sicurezza. Arjo non potrà essere ritenuta responsabile di eventuali incidenti o prestazioni inadeguate dovuti a modifiche non autorizzate dei propri prodotti.

Il sollevapazienti a soffitto *Maxi Sky* 2 Plus deve essere sottoposto a manutenzione ordinaria da parte di personale di assistenza qualificato. Ciò garantisce la sicurezza e il buon funzionamento del prodotto. Consultare la sezione «Assistenza e manutenzione» nel presente manuale.

Contattare il rappresentante Arjo di zona per ulteriori informazioni, se si notano dei cambiamenti nelle prestazioni del sollevapazienti a soffitto, se si desidera segnalare un evento inatteso o si ha bisogno di assistenza nella configurazione, utilizzo o manutenzione di *Maxi Sky* 2 Plus. Il rappresentante offre programmi di assistenza e supporto esaustivi per massimizzare la sicurezza, l'affidabilità e il valore del prodotto nel tempo.

Ulteriori copie di questo manuale possono essere acquistate presso il rappresentante Arjo di zona. Al momento dell'ordine, includere il codice prodotto del manuale *Istruzioni per l'uso* 001-31249-XX.

Informazioni sul produttore

Il presente prodotto è stato fabbricato da:

ArjoHuntleigh AB
Hans Michelsensgatan 10
211 20 Malmö
SVEZIA

Definizioni usate in questo manuale

AVVERTENZA:

Significato: la mancata osservanza di queste istruzioni può causare infortuni all'utilizzatore o a terzi.

ATTENZIONE:

Significato: la mancata osservanza delle presenti istruzioni può causare danni ai prodotti.

NOTA:

Indica: informazioni importanti sull'utilizzo corretto del prodotto.

Istruzioni di sicurezza

Uso previsto

Maxi Sky 2 Plus è una configurazione del sollevapazienti a soffitto *Maxi Sky* 2 con una Modalità doppia progettata appositamente per pazienti bariatrici con peso compreso tra 159 kg e 454 kg, con indice di massa corporea (IMC) superiore a 40. *Maxi Sky* 2 Plus è ideato per aiutare gli assistenti negli ospedali, nelle case di cura, nelle strutture di assistenza a lungo termine e nell'assistenza domiciliare, incluse le case private.

In Modalità singola, *Maxi Sky* 2 Plus può inoltre essere usato per pazienti non bariatrici con peso inferiore a 159 kg.

Maxi Sky 2 Plus è un dispositivo per la gestione dei pazienti finalizzato principalmente al trasferimento di pazienti con mobilità ridotta, al loro riposizionamento nel letto e per il supporto degli arti. In tutti i casi occorre scegliere il corsetto adeguato. Non è adatto al trasporto del paziente su lunghe distanze.

Maxi Sky 2 Plus deve essere utilizzato da assistenti addestrati secondo le istruzioni riportate nel presente manuale, con adeguata conoscenza dell'ambiente di cura e delle procedure locali di movimentazione dei pazienti.

AVVERTENZA: gli assistenti devono prestare assistenza continua al paziente durante l'uso del sollevapazienti a soffitto.

AVVERTENZA: l'azionamento di questo prodotto non deve essere affidato al paziente che rischierebbe di trovarsi in difficoltà nel caso improbabile di un guasto dell'unità.

AVVERTENZA: *Maxi Sky* 2 Plus deve essere usato solo per gli scopi sopra indicati.

Durata operativa

Maxi Sky 2 Plus è stato progettato e testato per assicurare una vita utile di 10 anni o 20.000 cicli (con un carico di 454 kg/1.000 lb), a seconda di quale delle due condizioni si verifica prima.

È soggetto a manutenzione preventiva come specificato nella sezione «Pulizia dei sollevapazienti a soffitto» a pagina 36.

AVVERTENZA: il produttore non può garantire la completa sicurezza di un sollevapazienti né di un accessorio in caso di superamento della durata prevista. L'usura può causare la rottura di componenti e portare alla caduta del paziente.

La durata prevista per altri prodotti usurabili, come per esempio batterie, fusibili, corsetti, cinghie e corde, dipende dalla cura e dall'uso del prodotto in questione. La manutenzione delle parti usurabili deve essere eseguita conformemente a quanto specificato nelle *Istruzioni per l'uso* e nel *Programma di manutenzione preventiva*.

Importanti istruzioni di sicurezza

AVVERTENZA: Arjo mette in guardia dai possibili rischi di strangolamento provenienti dall'impiego della cinghia di sollevamento, del cavo della pulsantiera di controllo, del cavo degli accessori e della cordicella dell'interruttore di emergenza.

ATTENZIONE: mantenere asciutti e puliti tutti i componenti del sollevapazienti a soffitto. Effettuare i controlli di sicurezza elettrici e meccanici come indicato alla sezione «Assistenza e manutenzione» per evitare malfunzionamenti del dispositivo.

Conservare il manuale nelle vicinanze del sollevapazienti a soffitto e consultarlo quando necessario. Accertarsi che tutti gli utilizzatori siano regolarmente addestrati all'uso del dispositivo conformemente alle informazioni contenute in questo manuale.

ATTENZIONE: non fare cadere il sollevapazienti a soffitto né le batterie, poiché ne potrebbe derivare un danno interno. Se si sospettano danni al sollevapazienti, contattare il proprio rappresentante Arjo locale.

Tutti i controlli e le specifiche di sicurezza previste devono essere usati come indicato da questo manuale. Non tentare mai di forzare un comando o un tasto sul sollevapazienti a soffitto.

Carico di lavoro sicuro (SWL)

Con «Carico di Lavoro Sicuro (SWL)» di *Maxi Sky* 2 Plus si intende la capacità massima di sollevamento dei sollevapazienti a soffitto.

- SWL usando entrambi i sollevapazienti a soffitto (Modalità doppia): 454 kg (1.000 lb)
- SWL per un singolo sollevapazienti a soffitto (Modalità singola): 272 kg (600 lb)

AVVERTENZA: *Maxi Sky* 2 Plus è destinato all'uso per pazienti il cui peso rientra nel Carico di Lavoro Sicuro (SWL) specificato. Non tentare di sollevare pesi superiori a quelli limite riportati:

- la barra di sollevamento;
- gli accessori;
- il corsetto.

Non superare il carico di lavoro sicuro di alcuno di questi elementi, poiché questo potrebbe causare la caduta del paziente e lesioni.

Misure di sicurezza per la batteria e il caricabatterie

ATTENZIONE: evitare il contatto con l'acqua sia dei connettori della batteria sia del caricabatterie. Il caricabatteria è progettato per ambienti asciutti e condizioni di umidità dell'aria normali.

- Usare esclusivamente il caricabatterie fornito con il prodotto.
- Non caricare le batterie in un ambiente poco ventilato.
- Il caricabatterie non deve essere né coperto di polvere né esposto a questa.
- Non rompere, forare, aprire, smontare o danneggiare meccanicamente in altro modo le batterie.
- Non conservare il sollevapazienti a soffitto a temperature superiori a 70 °C (158 °F).
- Interrompere l'utilizzo della batteria laddove si notino danni o deformazioni. Informare l'assistenza tecnica prima di continuarne l'utilizzo.

Prevenzione da shock elettrici

- Non toccare né usare un sollevapazienti a soffitto il cui cavo di alimentazione sia danneggiato o che presenti conduttori scoperti. Se il cavo di alimentazione è danneggiato, contattare immediatamente il proprio rappresentante di zona Arjo.
- Non tentare di effettuare la manutenzione o riparare il sollevapazienti a soffitto, la batteria o il caricabatterie. In caso di malfunzionamenti, contattare il proprio rappresentante Arjo locale.

Prevenzione di incendi ed esplosioni

ATTENZIONE: non collocare o conservare la batteria sotto la luce solare diretta o vicino a una fonte di calore.

ATTENZIONE: non esporre il caricabatterie o la batteria a fiamme. Potrebbero aprirsi, causando perdite di prodotti chimici.

ATTENZIONE: non usare il caricabatterie in presenza di gas anestetici infiammabili. Il caricabatterie può generare una scintilla, che potrebbe provocare un'esplosione.

- Non cortocircuitare i terminali della batteria.
- Non bruciare la batteria.

Misure di sicurezza per l'uomo e per l'ambiente

- Qualora l'alloggiamento della batteria dovesse rompersi e il contenuto entrasse in contatto con la pelle o gli indumenti, lavare immediatamente con acqua. In caso di contatto con gli occhi, lavare immediatamente con abbondante acqua e ricorrere a cure mediche.
- L'inalazione del contenuto delle batterie può causare irritazioni respiratorie. In caso di allergia al nichel sussiste il rischio di asma allergico. Fare respirare aria fresca al soggetto interessato e consultare un medico.
- Per il riciclo e lo smaltimento delle batterie occorre attenersi alle normative RAEE (Rifiuti di apparecchiature elettriche ed elettroniche) e alle leggi e regolamentazioni locali. Altrimenti potrebbero verificarsi esplosioni, perdite e ferite personali. Quando si smaltiscono le batterie, isolarne i terminali con nastro adesivo. In caso contrario, l'elettricità residua nelle batterie potrebbe causare incendi o esplosioni. La figura seguente mostra i simboli per lo smaltimento e il riciclo.

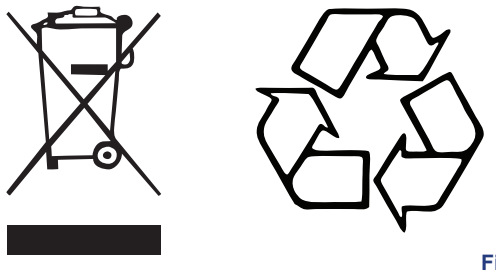

Fig. 1

Descrizione del prodotto

Maxi Sky 2 Plus

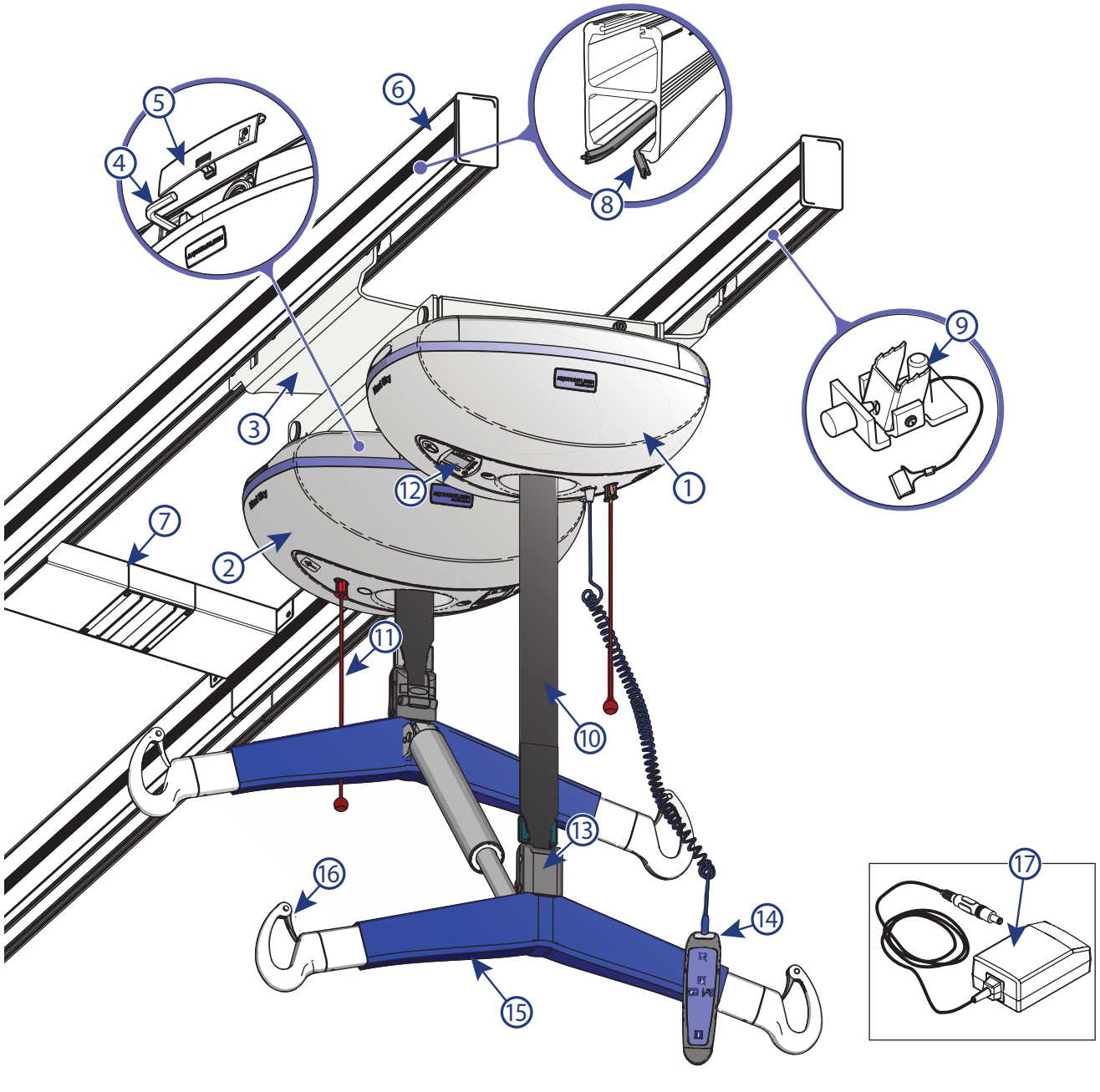

Fig. 2

Legenda

① Unità principale del sollevapazienti a soffitto (con pulsantiera di controllo)	⑥ Binario KWIKtrak	⑪ Cordicella rossa di arresto di emergenza	⑯ Chiusura
② Unità secondaria del sollevapazienti a soffitto	⑦ Stazione di ricarica*	⑫ Pannello di controllo	⑰ Caricabatterie universale
③ Barella	⑧ Strisce per il sistema di autoricarica (Enhanced Charging System (ECS))*	⑬ Meccanismo a innesto rapido	
④ Chiave esagonale per discesa di emergenza	⑨ Fermo di fine corsa KWIKtrak	⑭ Pulsantiera di controllo	
⑤ Sportello di accesso al meccanismo di discesa di emergenza	⑩ Cinghia	⑮ Barra di sollevamento	

*Questo sistema è dotato di una stazione di ricarica o del sistema di autoricarica ECS.

Pulsantiera di controllo

Icona	Descrizione dei pulsanti
	Pulsante SU
	Pulsante posizione seduta
	Pulsante Inclinazione
	Pulsante Giù
	Pulsante programmazione/ informazioni

Fig. 3

Vedere «Comandi e funzioni» a pagina 11 per ulteriori dettagli.

AVVERTENZA: non lasciare mai la pulsantiera di controllo con il cavo teso poiché ciò potrebbe causare lesioni ad altri. Quando non in uso, agganciare la pulsantiera di controllo alla barra di sollevamento.

Etichette e simboli

Caratteristiche generali

	Questo simbolo è accompagnato dalla data di produzione e dall'indirizzo del produttore.
	Marcatura CE attestante la conformità alla legislazione armonizzata della Comunità europea.
C US	Questo simbolo indica l'approvazione da parte della Canadian Standards Association.
TÜV SÜD Production monitored Safety tested	Questo simbolo indica l'approvazione da parte della Technischer Überwachungs-Verein.
SN	Questo simbolo è accompagnato dal numero di serie del produttore.
REF	Questo simbolo è accompagnato dal numero catalogo del produttore.
	Direttiva RAEE (rifiuti di apparecchiature elettriche ed elettroniche) – non smaltire questo prodotto come rifiuto domestico o commerciale generico.
	Questo simbolo identifica il materiale che si può riciclare.
	Questo simbolo indica il rischio di restare impigliati.
	Questo simbolo indica una protezione di tipo BF contro shock elettrici in conformità alla norma IEC 60601-1.
$IP_{N_1N_2}$	Classe di protezione dell'involucro: N1: Ingresso di particelle, N2: ingresso di acqua.
SWL	Con «Carico di lavoro sicuro (SWL)» si intende il carico massimo che il sollevapazienti a soffitto può sostenere per garantire un funzionamento in sicurezza.
UDI	Identificativo univoco del dispositivo

	Questi simboli fanno riferimento alle *Istruzioni per l'uso*.
	Questo simbolo indica la posizione del meccanismo di discesa manuale di emergenza sul sollevapazienti a soffitto.
	Corrente continua
	Corrente alternata
MD	Indica che il prodotto è un dispositivo medico in base al regolamento dell'UE sui dispositivi medici 2017/745.

Barra di sollevamento

Le etichette testa/piedi guidano l'assistente nell'installazione corretta del corsetto sulla barra di sollevamento.

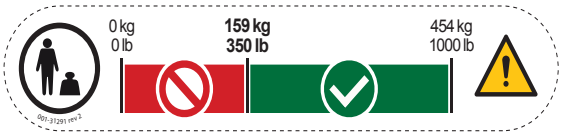

Portata peso del paziente in «Modalità doppia»

Avvisa l'assistente di non trasferire pazienti con peso inferiore a 159 kg (350 lb) quando si usa la Modalità doppia.

Caricabatteria

	Questo simbolo indica un'apparecchiatura di classe II: termine che si riferisce ad apparecchiature elettriche la cui protezione contro shock elettrici non fa affidamento solo all'isolamento di base.

Pannello di controllo

Il pannello di controllo raggruppa diversi elementi che servono a fornire informazioni importanti all'utente.

1) Display

2) LED di stato

3) Classificazione SWL

4) Porta di accesso USB

5) Pulsanti Su-Giù ausiliari

1. Display
   - Questo è il centro messaggi che informa l'utente dei diversi stati del sollevapazienti a soffitto mediante icone intuitive (per dettagli vedere «Simboli del display LCD» a pagina 8).

2. LED di stato
   - Un LED con luce verde fissa indica che il sollevapazienti a soffitto è pronto per l'uso.
   - Un LED con luce verde lampeggiante indica che è in corso la ricarica.
   - Un LED con luce rossa serve ad attirare l'attenzione dell'utente su un messaggio visualizzato sullo schermo del pannello di controllo.

3. Classificazione SWL
   - Questa etichetta indica la capacità di sollevamento massima del sollevapazienti a soffitto.

4. Porta di accesso USB
   - La porta USB è a uso esclusivo dei tecnici addetti alla manutenzione. Permette di accedere ad alcune funzioni quali la cronologia di funzionamento.

5. Pulsante Su-Giù ausiliario
   - I pulsanti ↑ e ↓ vengono usati per completare un trasferimento se si verifica un problema con la pulsantiera di controllo durante il funzionamento.

Indicatore acustico
- Il pannello di controllo è dotato inoltre di un componente che emette «bip» di riconoscimento dei comandi o per attirare l'attenzione dell'utente su un messaggio visualizzato sullo schermo del pannello di controllo.

Etichette sinistra/destra
- Questi simboli fanno riferimento ai pulsanti di spostamento laterale della pulsantiera di controllo. Non applicabili a questo prodotto.

Simboli del display LCD

Di seguito vengono descritti tutti i simboli che possono essere visualizzati sul display:

	Livello di carica della batteria • Sono presenti diversi simboli che mostrano i vari livelli di carica della batteria. Questi simboli indicano lo stato delle batterie e/o il normale sistema di ricarica (per dettagli vedere «Informazioni sulla batteria» a pagina 13).
	Indicatore ECS • Sulle unità dotate di opzione ECS, questo simbolo mostra quando le batterie si stanno ricaricando.
	Protezione surriscaldamento Ciclo di lavoro • Questo simbolo lampeggia quando il sollevapazienti a soffitto viene usato per un lungo periodo senza lasciarlo raffreddare. Questa funzione di sicurezza disattiva le funzioni (Su, Posizione seduta/sdraiata) usate oltre il ciclo di lavoro raccomandato per evitare danni. • Quando si attiva la protezione da surriscaldamento, la funzione che ha portato al superamento del ciclo di lavoro viene disattivata, mentre tutte le altre rimangono attive. • La luce rossa rimane accesa durante il periodo di raffreddamento. Inoltre, si sente un «bip» singolo.
	Guasto generale (simbolo di avvertenza accompagnato da un carattere numerico). • Questo simbolo lampeggia quando si verifica un malfunzionamento del sollevapazienti a soffitto. • Il sollevapazienti a soffitto deve essere ispezionato/riparato da un tecnico della manutenzione qualificato. • La luce rossa rimane accesa e si sente un «bip» singolo.
	Necessaria manutenzione (simbolo con chiave accompagnato da una lettera). • Questo simbolo appare per 7 secondi (accompagnato da 2 «bip») quando il sollevapazienti a soffitto dalla modalità Riposo ritorna al normale funzionamento e lampeggia ogni 5 secondi per attirare l'attenzione dell'utente. • Contattare il proprio centro di assistenza Arjo per la manutenzione.
	Sovrappeso Durante il sollevamento: • Questo simbolo lampeggia quando si tenta un trasferimento con un carico che supera una o entrambe le capacità del sollevapazienti a soffitto. • La luce rossa rimane accesa (accompagnata da 4 rapidi «bip») finché il paziente non viene abbassato. • La ↑ funzione viene disattivata mentre le altre rimangono attive. Durante l'uso della funzione di inclinazione del paziente (seduto/sdraiato): • Questo simbolo lampeggia quando il software rileva che uno spostamento del peso causato dall'inclinazione di un paziente sovraccarica uno dei sollevapazienti a soffitto oltre la sua capacità di sollevamento. • La luce rossa rimane accesa (accompagnata da 4 rapidi «bip») finché è attivata la funzione contraria. • La funzione (seduto o sdraiato) che ha attivato il simbolo di sovrappeso viene disattivata finché il paziente non viene riportato nella posizione precedente.

Accensione

Per accendere i sollevapazienti a soffitto, spingere verso l'alto i due interruttori di «Accensione».

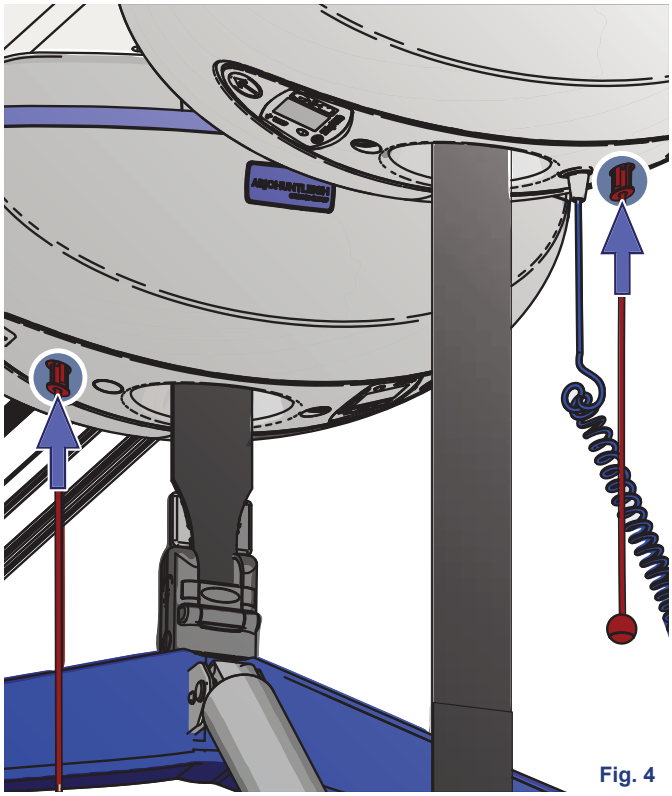

Fig. 4

Procedura di primo utilizzo

NOTA: le batterie devono essere caricate almeno 8 ore prima che si inizi a usare il sollevapazienti.

Accertarsi sempre che sia stato effettuato un test di carico del peso sul binario, in conformità alle istruzioni Arjo.

Procedura prima di ogni utilizzo

Assicurarsi sempre che:

- Il livello di carica della batteria visualizzato nel display di *Maxi Sky* 2 Plus sia nell'intervallo operativo normale e in grado di eseguire un trasferimento (vedere «Informazioni sulla batteria» a pagina 13).
- Il prodotto venga usato da assistenti addestrati.

NOTA: è opportuno valutare, caso per caso, la necessità di ricorrere all'aiuto di più di un assistente per il trasferimento o il riposizionamento del paziente. Arjo raccomanda di ricorrere a due o più assistenti quando si eseguono trasferimenti di pazienti bariatrici.

AVVERTENZA: prima di ogni tipo di movimentazione del paziente, occorre che un operatore sanitario qualificato esegua una valutazione clinica dell'idoneità del paziente secondo i seguenti criteri:

- Peso
- Livello di mobilità (inclusa stabilità della testa e del corpo)
- Condizioni mediche
- Capacità di comprendere e rispondere alle istruzioni

Tra l'altro, il trasferimento può causare una forte pressione sul corpo del paziente, con possibile peggioramento delle sue condizioni di salute.

- Sia prestata particolare attenzione durante il trasferimento di pazienti collegati a elettrodi, cateteri o altri dispositivi medici.

AVVERTENZA: prima di trasferire un paziente, accertarsi che non vi siano ostacoli lungo il percorso, altrimenti potrebbero verificarsi lesioni.

- Il corsetto sia stato ispezionato.
- Vengano seguite le procedure di sollevamento descritte nel presente manuale.
- La manutenzione quotidiana venga effettuata prima di usare il sollevapazienti a soffitto prestando particolare attenzione ai seguenti elementi:
  - Si è controllato che le cinghie non siano usurate, scolorite o che i fili non siano allentati.
  - Si sono controllati tutti i componenti del corsetto (attacchi, tessuto, cuciture e cinghie) per stabilire l'eventuale presenza di segni di usura, scolorimento, deterioramento o fili allentati.
  - Controllare che la barra di sollevamento non sia danneggiata o rotta, che tutti gli attacchi siano adeguatamente fissati e che siano presenti tutti i componenti a innesto rapido (rivestimento e chiusura).
- Controllare l'eventuale presenza di danni esterni, componenti mancanti o pannelli rotti.
- Accertarsi che nel binario siano presenti tutti i cappucci e i fermi di fine corsa.

AVVERTENZA: accertarsi che non vi siano oggetti nel percorso delle cinghie che potrebbero danneggiarle o tagliarle, provocando così la caduta del paziente.

Personalizzazione

Con *Maxi Sky* 2 Plus un utente preparato può personalizzare alcuni parametri per ottimizzare l'interazione con l'ambiente di installazione usando la pulsantiera di controllo.

Accesso alla modalità Personalizzazione

Per accedere alla modalità Personalizzazione, tenere premuto il pulsante i per tre secondi.

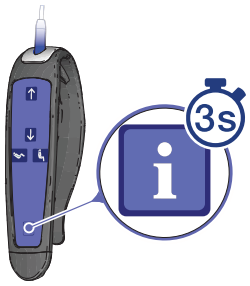

Quando il display mostra il menu di programmazione, premere il pulsante ↓ per selezionare «customizing», quindi premere il pulsante i per accedere alla modalità di personalizzazione.

NOTA: anche se nel menu si trovano i parametri *motor speed, RTC/RTH, PPP function* e *Detection time*, la loro personalizzazione non avrà alcun impatto, perché in *Maxi Sky* 2 Plus sono stati disattivati.

Il display mostrerà il primo parametro con l'impostazione attuale (vedere Fig. 5).

Usare i pulsanti ↓ e ↑ per navigare nel menu.

Quando occorre cambiare l'opzione di un parametro importante, premere il pulsante i per accedere alla modalità di personalizzazione, quindi usare il pulsante ↓ o ↑ per selezionare un'opzione (successivo/precedente) o per impostare valori numerici (aumenta/riduci).

Una volta che il parametro è impostato sull'opzione desiderata, premere il pulsante i per accettare la selezione. Si sentirà un breve «bip» e il sollevapazienti a soffitto ritornerà al menu di personalizzazione.

Il parametro personalizzato sarà impostato nell'unità principale del sollevapazienti a soffitto e in quella secondaria. Ad esempio, se l'impostazione *Ready state* viene modificata da 10,5 a 15 minuti, entrambi i sollevapazienti a soffitto adotteranno simultaneamente le modifiche.

Per uscire dalla modalità di personalizzazione, selezionare «back» e premere il pulsante i o attendere 60 secondi senza premere alcun pulsante.

Parametri programmabili

La seguente tabella elenca i parametri che si possono configurare in base alle proprie esigenze.

PARAMETRO	DESCRIZIONE	IMPOSTAZIONI (PREDEFINITE IN GRASSETTO)
Ready state	Durata riposo del sollevapazienti a soffitto prima di entrare in modalità Riposo	da 1 a 20 min. **(10,5 min.)**
Abilitare LED	Attivazione/ disattivazione* LED verde	**Attivare**, disattivare
Date/orario	Data/ora attuali	Dipende dal valore impostato all'avvio iniziale **(11-01-01 00:00)**
Modalità doppia/singola	Commutazione tra le modalità	**doppia**, singola
Indietro	Uscita dalla modalità Personalizzazione	

*I segnali rossi rimangono sempre attivi

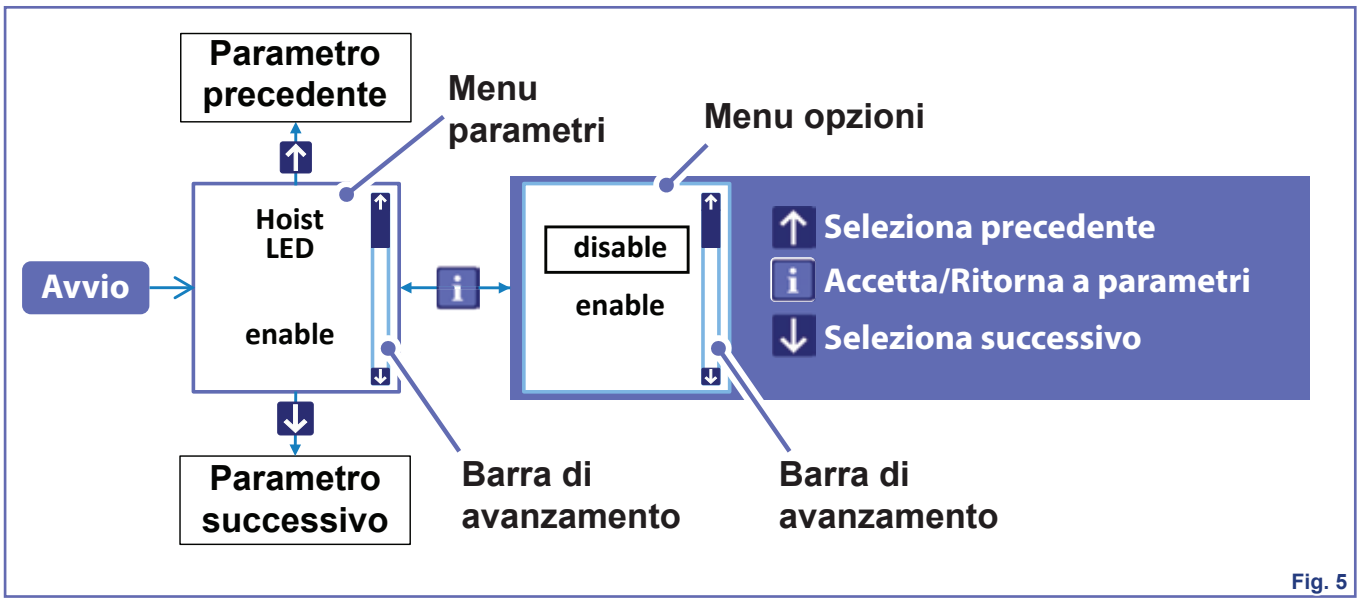

Fig. 5

Comandi e funzioni

Modalità doppia e singola

Maxi Sky 2 Plus è un sollevapazienti a soffitto configurabile che può essere impostato dall'utente per il funzionamento in Modalità doppia o singola.

La Modalità doppia è destinata alla popolazione bariatrica, mentre la Modalità singola è per pazienti non bariatrici.

Nelle altre sezioni del presente manuale vengono fornite istruzioni su come usare *Maxi Sky* 2 Plus in ognuna di queste modalità e come passare da una all'altra.

La decisione circa l'impiego della Modalità singola o della Modalità doppia è determinata dal peso del paziente.

Pesata del paziente fino a 159 kg (350 lb):

Modalità singola

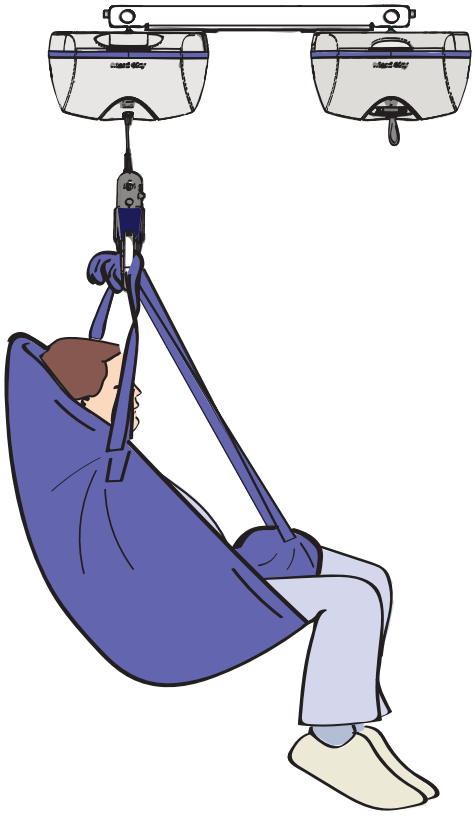

Pesata del paziente da 159 a 454 kg (da 350 a 1.000 lb):

Modalità doppia

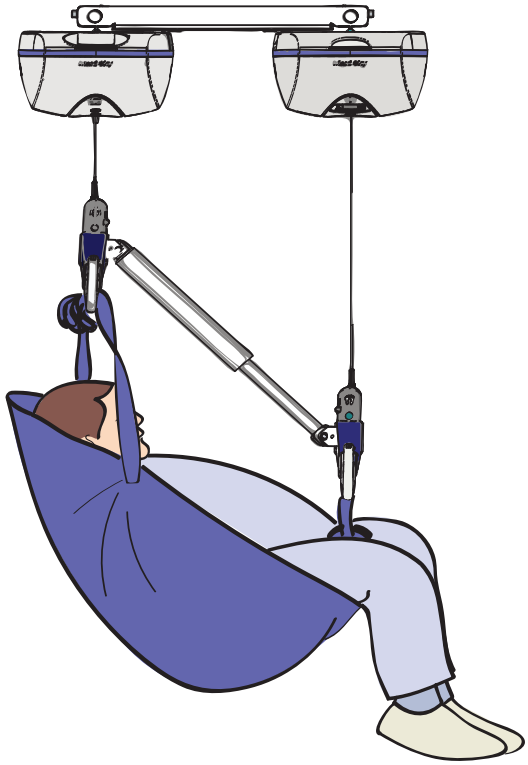

Fig. 6

AVVERTENZA: non utilizzare *Maxi Sky* 2 Plus in Modalità doppia nel caso di un paziente di peso inferiore a 159 kg (350 lb). Ciò potrebbe provocare la caduta del paziente con conseguenti lesioni.

Istruzioni generali sulla modalità Riposo

Il display del sollevapazienti a soffitto si spegne per risparmiare energia ogni volta che non viene usato per un periodo di tempo superiore a quello configurato nei parametri (fare riferimento al parametro «Ready state» nella tabella a pagina 10). Pertanto non occorre spegnere il sollevapazienti a soffitto dopo ogni utilizzo.

Il LED verde continua a emettere una luce fissa per indicare che la carica delle batterie è superiore al 25% oppure una luce lampeggiante se il sollevapazienti a soffitto si sta ricaricando.

Il LED di stato rosso si accende quando la carica delle batterie scende sotto il 25% della carica completa. Il sollevapazienti a soffitto emette un doppio «bip» ogni 10 secondi quando le batterie raggiungono il punto critico, cioè meno del 5%.

Il sollevapazienti a soffitto si riattiva ogni 15 minuti per mostrare i messaggi di batteria quasi scarica e ritorna alla modalità Riposo dopo 30 secondi. Inoltre, il sollevapazienti a soffitto si riattiva premendo qualsiasi pulsante sulla pulsantiera di controllo.

Monitoraggio dell'uso

I sollevapazienti a soffitto in *Maxi Sky* 2 Plus sono dotati di un sistema di monitoraggio della manutenzione che informa l'utente quando occorre eseguire la manutenzione sulla base del numero di trasferimenti, della cronologia di utilizzo, di una pianificazione regolare pre-programmata o di guasti imprevisti (fare riferimento a «Simboli del display LCD» a pagina 8).

Manutenzione necessaria

Un segnale acustico e il LED rosso servono a indicare che sul display è presente un messaggio relativo alla manutenzione o a un guasto.

Visualizzazione dei dati d'uso

I sollevapazienti a soffitto in *Maxi Sky* 2 Plus registrano inoltre il numero di volte di utilizzo per assistere il tecnico addetto alla loro manutenzione.

Accesso ai dati di utilizzo con il pulsante i

Premendo momentaneamente il pulsante i si accede alle schermate «cronologia di utilizzo» del display.

Scorrere le schermate utilizzando il pulsante i.

Il sollevapazienti a soffitto uscirà dalle schermate dei dati quando si preme il pulsante i mentre si visualizza «Media giornaliera dei sollevamenti». È anche possibile uscire dalla cronologia di utilizzo in qualsiasi momento utilizzando il pulsante ↓ o ↑.

Qui di seguito è riportato un elenco delle informazioni disponibili in questa modalità:

Etichetta	Dettaglio
1) Totale dei sollevamenti	Numero totale di sollevamenti dall'avvio iniziale
2) Sollevamenti effettuati oggi	Si aggiorna alle 00:00
3) Sollevamenti effettuati nell'ultima settimana	Da domenica a sabato
4) Media giornaliera dei sollevamenti	Basato su 7 giorni

Accesso ai dati di utilizzo tramite il menu di monitoraggio

Tenendo premuto il pulsante i per 3 secondi si accede a una schermata di menu che chiede una conferma per visualizzare le informazioni sui dati (vedere Fig. 7).

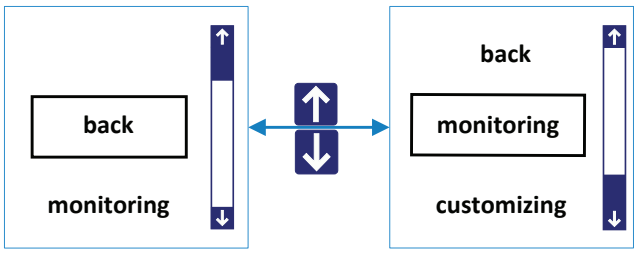

Fig. 7

Navigare nel menu usando il pulsante ↓ o ↑, selezionare «monitoring» e premere il pulsante i per accettare la selezione.

Qui di seguito è riportato un elenco delle informazioni disponibili in questa modalità:

1) Sollevamenti totali
2) Sollevamenti effettuati oggi
3) Sollevamenti effettuati questa settimana
4) Media giornaliera dei sollevamenti
5) Ore di utilizzo
6) Sollevamenti sovrappeso
7) Surriscaldamento ciclo di lavoro
8) Versione/n. di serie

NOTA: le informazioni sulle voci da 1 a 4 riguardano l'unità principale del sollevapazienti a soffitto e vengono visualizzate contemporaneamente su entrambi i sollevapazienti. Per contro, su ogni sollevapazienti saranno visualizzate separatamente le voci da 5 a 8.

Per uscire da qualunque schermata di dati, selezionare «back» e poi premere i per accettare.

Arresto di emergenza con la cordicella rossa

Maxi Sky 2 Plus è dotato di una funzione accessibile in modo facile e rapido che disattiva completamente i sollevapazienti a soffitto in caso di una situazione incontrollata.

ATTENZIONE: non spostare il sollevapazienti quando si tira una delle cordicelle rosse di arresto di emergenza. Ciò potrebbe causare guasti o danni.

ATTENZIONE: se si tira la cordicella di emergenza con forza eccessiva, i sollevapazienti a soffitto possono subire danni.

Quando si tira una delle due cordicelle rosse:

- Entrambi i sollevapazienti a soffitto bloccano tutte le loro attività e i loro display e indicatori si spengono.
- Dall'alloggiamento esce un pistoncino rosso.

NOTA: i pazienti con un peso superiore a 110 kg (240 lb) potrebbero scendere lentamente quando si attiva l'arresto di emergenza. La posizione del paziente (seduta o reclinata) può anche cambiare quando il paziente scende.

Per riattivare il sollevapazienti a soffitto

Spingere i due pistoncini rossi.

Il sollevapazienti a soffitto è pronto per l'uso quando sul display viene visualizzato il simbolo della batteria o l'icona ECS.

Meccanismo di discesa di emergenza

Nell'improbabile eventualità di una situazione anomala (ad es. un guasto elettrico), il meccanismo di discesa di emergenza offre un modo sicuro per posizionare il paziente su una sedia, sul letto o sulla sedia a rotelle.

Il meccanismo di discesa di emergenza deve essere usato solo in caso di emergenza.

Procedura per la discesa di emergenza

1) Tirare una delle due cordicelle di arresto di emergenza.

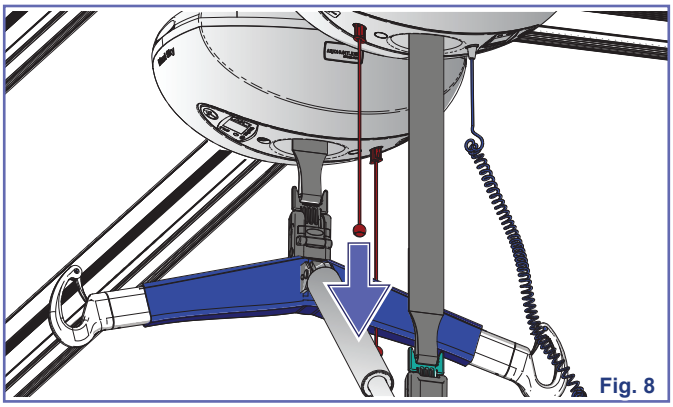

Fig. 8

2) Aprire lo sportellino per accedere al meccanismo di discesa di ciascun sollevapazienti a soffitto.

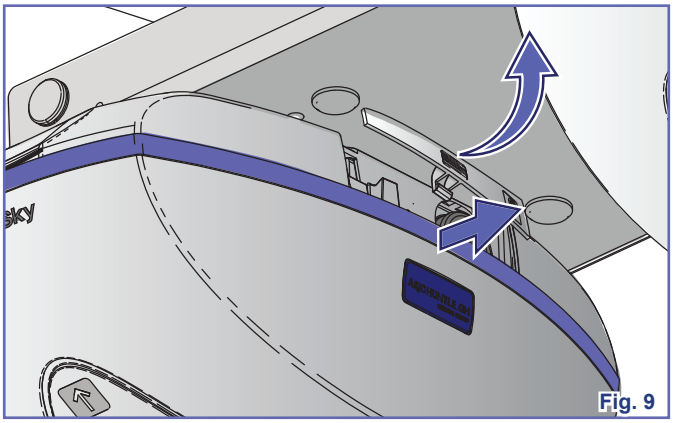

Fig. 9

3) Estrarre le chiavi esagonali da 8 mm dagli appositi vani.

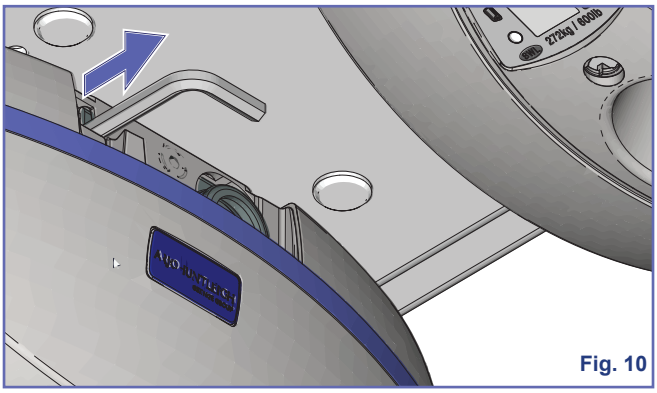

Fig. 10

4) Inserire a fondo la chiave esagonale nell'asse. Girare la chiave esagonale in senso antiorario per abbassare lentamente il paziente. Eseguire questa operazione per entrambi i sollevapazienti a soffitto. Una volta che il paziente è stato abbassato ed è ben posizionato nella sedia, sul letto o nella sedia a rotelle, chiamare un tecnico qualificato per controllare il sollevapazienti a soffitto.

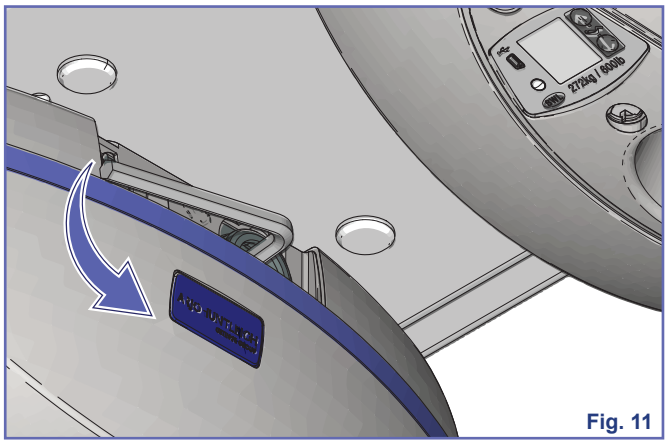

Fig. 11

Freno di emergenza

Nell'improbabile eventualità di una situazione anomala (ad es. un guasto meccanico), il sollevapazienti a soffitto è dotato di un sistema di frenatura che si attiva automaticamente per bloccare la discesa. In tale situazione, il meccanismo di discesa di emergenza non è attivabile. Sarà necessario avviare le procedure di emergenza per rimuovere il paziente dal sollevapazienti a soffitto.

AVVERTENZA: se si attiva il freno di emergenza, spegnere l'unità, applicare un cartello di avvertenza al sollevapazienti onde impedire ulteriori utilizzi e chiamare il rappresentante Arjo di zona per un controllo.

Informazioni sulla batteria

Le batterie di questo dispositivo sono al piombo-acido, ricaricabili. Per un uso sicuro e per allungare la vita utile delle batterie, seguire le istruzioni riportate nel presente manuale. Il mancato rispetto delle istruzioni può accorciare la vita utile del gruppo batterie e, in casi estremi, può mettere a rischio l'operatore.

La vita utile delle batterie dipende da una serie di fattori: frequenza d'uso, frequenza di ricarica, temperatura operativa, modalità e durata dello stoccaggio.

Se si utilizza meno del 5% di carica residua, le batterie al piombo-acido possono subire danni e la durata della loro vita operativa si riduce. Il 5% è indicato dal simbolo del livello di batteria critico che lampeggia nel display. A questo punto, il sollevapazienti a soffitto consentirà solo di eseguire la funzione di discesa. Accertarsi di ricaricare le batterie al più presto. Eseguire un ciclo completo di ricarica delle batterie.

Display	Carica batteria	Note
	100%	Completamente carica
	75%	Intervallo di funzionamento normale
	50%	
	25%	Scarica-Accompagnata da un breve «bip» quando si preme uno dei seguenti pulsanti:
	< 5%	Livello critico-Le icone si alternano accompagnate da due brevi «bip» ogni 10 secondi.

Il grafico nella Fig. 12 illustra il rapporto tra il numero di sollevamenti eseguibili con *Maxi Sky* 2 Plus prima di raggiungere il livello di batteria critico, rispetto al carico sollevato.

Si noti che la velocità di esaurimento della batteria nel *Maxi Sky* 2 Plus può variare tra ogni sollevapazienti a soffitto.

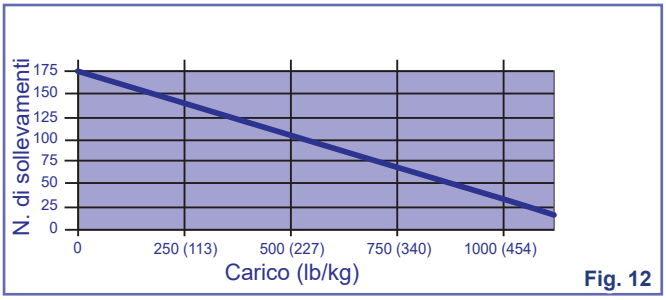

Fig. 12

Ricarica delle batterie

Maxi Sky 2 Plus è dotato di due caricabatterie universali a CA, uno per ciascun sollevapazienti a soffitto.

Sistema di ricarica normale

I caricabatterie alimentano una stazione di ricarica posizionata tra i binari che trasferisce energia elettrica a *Maxi Sky* 2 Plus per la ricarica delle batterie.

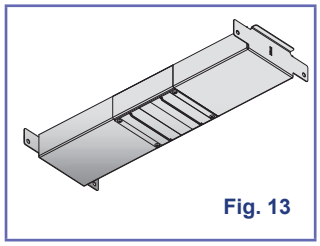
Fig. 13

AVVERTENZA: non azionare la stazione di ricarica se il cavo è danneggiato o se la stazione è caduta o si è danneggiata. Non piegare forzosamente il cavo di alimentazione né appoggiarvi sopra oggetti pesanti, poiché ciò potrebbe danneggiare il cavo e provocare un incendio o uno shock elettrico.

NOTA: il sollevapazienti è azionabile in qualsiasi momento quando si trova sotto la stazione di ricarica. L'azionamento del sollevapazienti arresta automaticamente il processo di ricarica.

Per iniziare la ricarica della batteria, spostare il sollevapazienti a soffitto sotto la stazione di ricarica.

Verificare il LED per confermare la corretta ricarica delle batterie.

- Il LED emetterà una luce verde lampeggiante per un periodo fisso di 8 ore.
- Il display circolerà tra le icone sul livello di carica fino ad arrivare al livello di carica della batteria effettivo, così da mostrare il processo di carica.

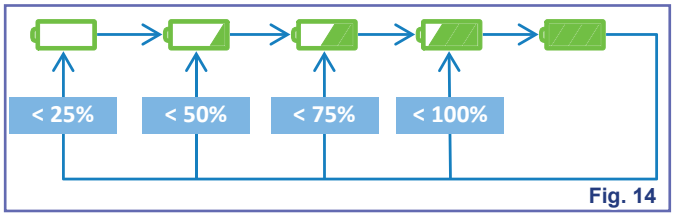

Fig. 14

Se le batterie si sono scaricate completamente, occorrono fino a 8 ore per ricaricarle completamente.

Sistema di autoricarica ECS

Maxi Sky 2 Plus è inoltre compatibile con il sistema di autoricarica (Enhanced Charging System (ECS)) KWIKtrak. Questo sistema a binario consente una ricarica continua del sollevapazienti a soffitto ovunque si trovi sul binario.

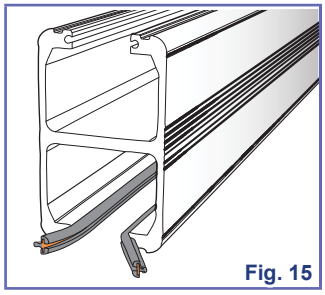
Fig. 15

I sistemi dotati di ECS mostreranno l'icona ECS quando le batterie sono in carica.

Il LED emetterà una luce verde lampeggiante per un periodo fisso di 8 ore. Trascorso questo periodo, il dispositivo avvierà un altro periodo di ricarica di 8 ore se la carica delle batterie è ancora inferiore all'80%. Altrimenti, il LED emetterà una luce fissa.

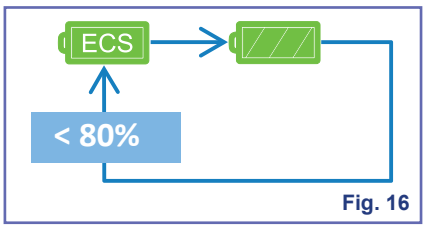

Fig. 16

Se si attiva una funzione durante il processo di ricarica, l'icona ECS scomparirà e il LED verde lampeggiante emetterà una luce fissa. Una volta rilasciato il pulsante della funzione e se il livello di carica della batteria è ancora inferiore all'80%, il dispositivo tenterà di ricollegarsi al sistema ECS dopo circa 20 secondi.

Se il sistema ECS non fornisce tensione a causa di un guasto del sistema o per interruzione della corrente, il display mostrerà il livello di carica effettivo della batteria come avverrebbe nei modelli senza sistema ECS. Se il livello di carica della batteria è inferiore all'80%, il sollevapazienti a soffitto tenterà per tre volte di ricollegarsi al sistema ECS a intervalli di 15 minuti.

Comandi di spostamento

Per il funzionamento di *Maxi Sky* 2 Plus si utilizzano i pulsanti di comando sulla pulsantiera di controllo.

Spostamento verticale

- I pulsanti ↑ e ↓ vengono usati per sollevare o abbassare il paziente. Premendo uno dei due pulsanti, entrambe le cinghie su *Maxi Sky* 2 Plus si muoveranno insieme.

NOTA: anche se le velocità di salita e discesa sono sincronizzate dal software, una serie di fattori può causare un movimento a velocità leggermente diverse delle due barre di sollevamento, il che, a sua volta, può determinare leggere modifiche della posizione finale del paziente. Regolare nuovamente, se necessario.

- Le funzioni di sollevamento e abbassamento accelerano gradualmente per evitare movimenti bruschi quando viene premuto inizialmente il pulsante e rimangono attive finché questo rimane premuto.
- Il movimento decelera gradualmente onde evitare movimenti bruschi quando si rilascia il pulsante.

NOTA: se si preme in modo continuo il pulsante ↑, i sollevapazienti a soffitto in *Maxi Sky* 2 Plus raggiungono il loro limite massimo di sollevamento, ma in momenti diversi. Ciò produrrà un movimento di inclinazione con conseguente spostamento della posizione del paziente.

Spostamento orizzontale e rotazione

Lo spostamento orizzontale e la rotazione del paziente con *Maxi Sky* 2 Plus vengono ottenuti tirando o spingendo manualmente il sollevapazienti nella posizione desiderata (vedere Fig. 17).

Funzione di inclinazione del paziente di *Maxi Sky* 2 Plus

Maxi Sky 2 Plus è dotato di una funzione di inclinazione del paziente. Sulla pulsantiera di controllo si trovano i pulsanti e che consentono di posizionare il paziente in posizione diritta o sdraiata secondo la posizione di inizio e/o destinazione del trasferimento.

Premere e tenere premuto per portare il paziente in posizione sdraiata.

Premere e tenere premuto per portare il paziente in posizione seduta.

Quando si regola la posizione del paziente, *Maxi Sky* 2 Plus attiva solo l'unità principale del sollevapazienti a soffitto. Pertanto, indipendentemente da quale dei pulsanti di posizionamento del paziente viene premuto, si solleverà o si abbasserà solo la barra di sollevamento dal «lato piedi». La corsa di questa barra di sollevamento è limitata dal software a 350 mm sopra e sotto la barra di sollevamento dal «lato testa».

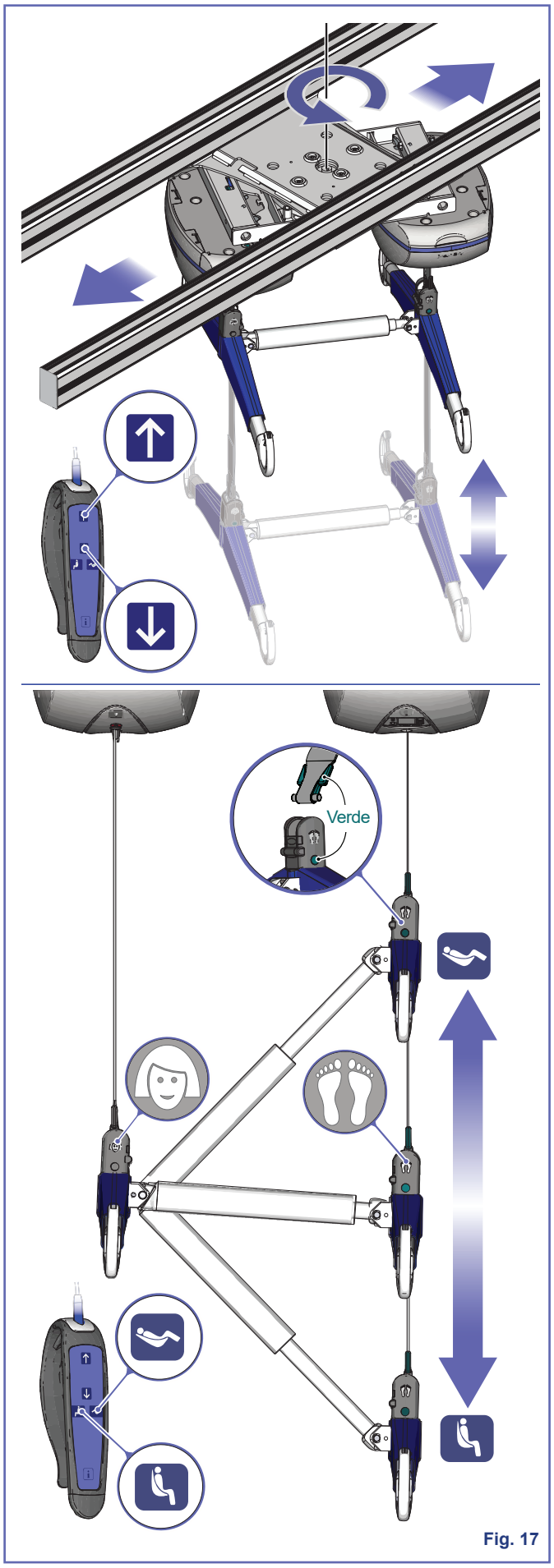

Fig. 17

Uso dei pulsanti ausiliari

Sulla pulsantiera di controllo, oltre ai pulsanti ↑ e ↓, *Maxi Sky* 2 Plus è dotato anche di pulsanti ausiliari su entrambi i sollevapazienti a soffitto che possono essere usati nel caso di malfunzionamenti della pulsantiera.

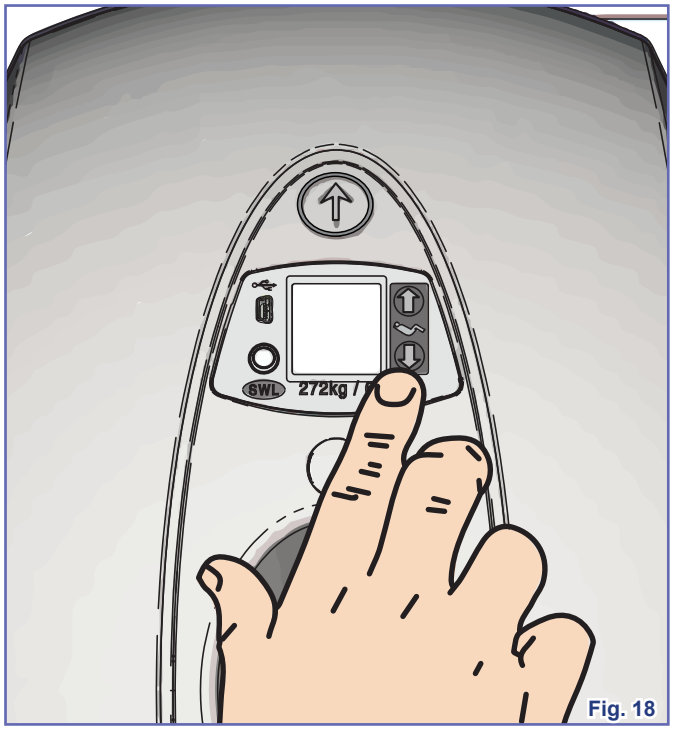

Fig. 18

Per sollevare o abbassare un paziente nel *Maxi Sky* 2 Plus, premere simultaneamente i due pulsanti abbinati (su o giù) su entrambi i sollevapazienti a soffitto.

Nota: quando si usa il pulsante ausiliario, il software non limita più la corsa della barra di sollevamento dal «lato piedi».

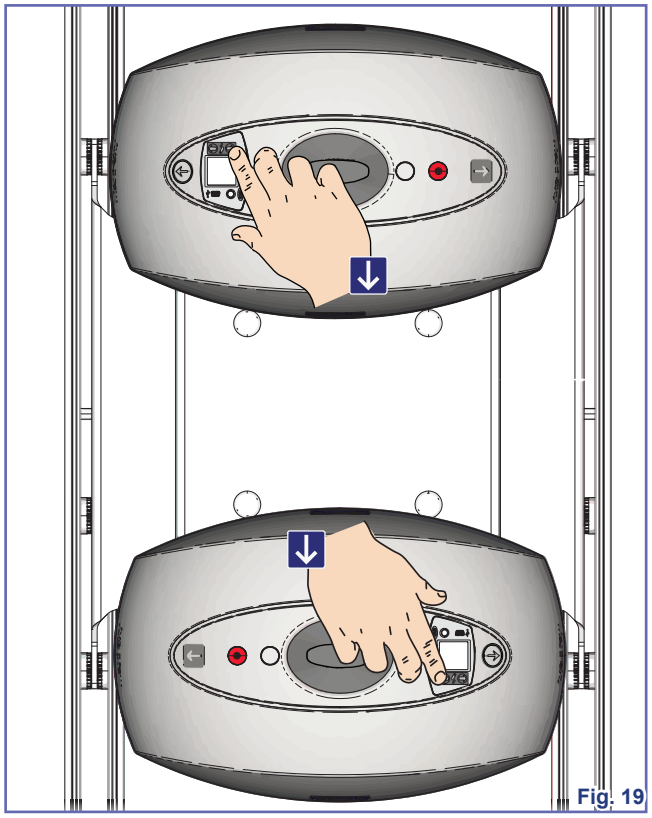
Fig. 19

Utilizzo dei corsetti ad asola

Di seguito è riportato un elenco di tutti i corsetti ad asola Arjo compatibili con *Maxi Sky* 2 Plus *quando funziona in modalità doppia*.

AVVERTENZA: l'inosservanza delle seguenti direttive durante l'uso di altri modelli di corsetti Arjo, ad es. MAA8030, per eseguire trasferimenti in posizione seduta con *Maxi Sky* 2 Plus, impostato in Modalità doppia, può causare situazioni pericolose con il rischio che un paziente possa scivolare o fuoriuscire dal corsetto.

Trasferimenti generici

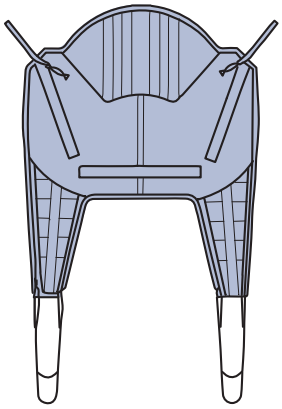

MAA8000
Corsetto bariatrico ad asola imbottito Deluxe

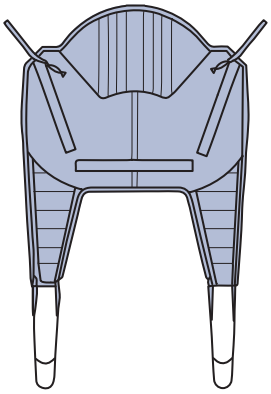

MAA8010
Corsetto bariatrico ad asola Basic imbottito

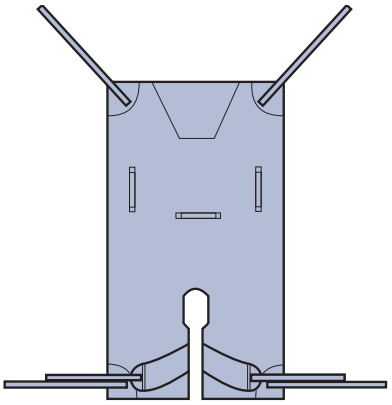

MAA8020
Corsetto bariatrico ad asola amaca Deluxe a gambe divise

AVVERTENZA: non utilizzare *Maxi Sky* 2 Plus in Modalità doppia nel caso di un paziente di peso inferiore a 159 kg (350 lb). Ciò potrebbe provocare la caduta del paziente con conseguenti lesioni.

Supporto degli arti

11002
Corsetto bariatrico per arti

Riposizionamento nel letto

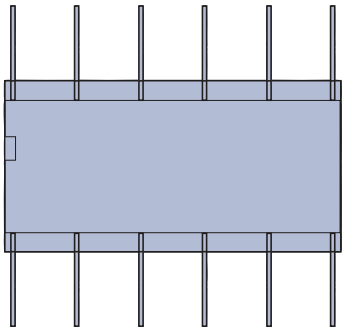

11004 - Corsetto bariatrico per riposizionamento
22004 - Corsetto bariatrico per riposizionamento monouso

Fig. 21

Selezione del corsetto

La maggior parte dei corsetti si differenzia per il colore del bordo o della cinghia di attacco che indica le diverse misure:

- Gialla – Media – M
- Verde – Large – L
- Blu – Extra Large – XL
- Terracotta – Extra Extra Large – XXL

Non tutti i corsetti sono disponibili in tutte le taglie. È sempre preferibile scegliere un corsetto aderente invece di uno troppo largo.

NOTA: con *Maxi Sky* 2 Plus utilizzare solo corsetti Arjo.

Selezione del corsetto ad asola

Quando si usa *Maxi Sky* 2 Plus in Modalità doppia, si raccomanda di utilizzare le asole più lunghe del corsetto (n. 1 per le spalle, n. 1 per le gambe) quando si aggancia il corsetto alla barra di sollevamento.

All'occorrenza si possono usare le combinazioni riportate nella seguente tabella, ma non è indispensabile, perché è possibile regolare l'inclinazione del paziente durante la corsa del trasferimento.

Posizione del corpo in base alle combinazioni della cinghia ad asola

Spalla / Gambe	Spalla	Gambe
	3	1
	2	1
	1	1
	1	2

Fig. 22

Aggancio del corsetto alla barra di sollevamento

Inserire l'asola di aggancio nel gancio.

Accertarsi che l'asola sia posizionata correttamente e che la chiusura a molla chiuda il gancio.

Ripetere la stessa procedura per tutte le asole.

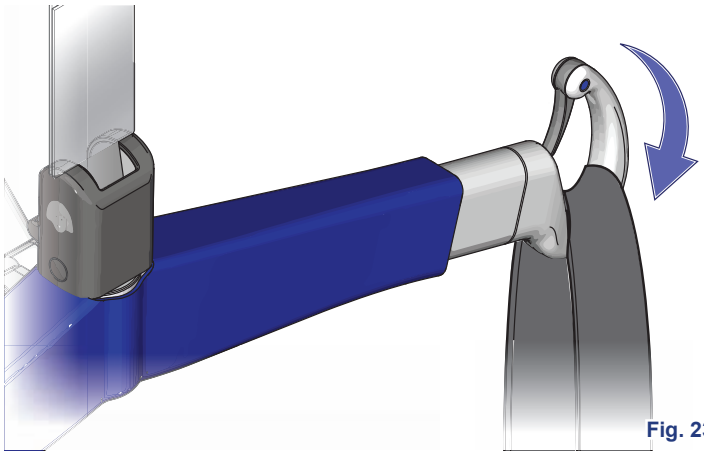

Fig. 23

Sganciamento del corsetto dalla barra di sollevamento

Aprire la chiusura a molla e rimuovere l'asola dal gancio.

Ripetere la stessa procedura per tutte le asole.

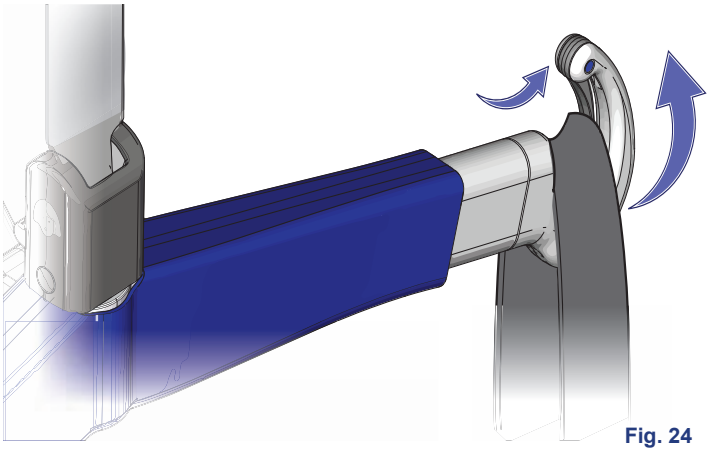

Fig. 24

AVVERTENZA: tenere sempre la barra di sollevamento quando ci si trova vicino a un paziente onde evitare di colpirlo.

Descrizione della barra di sollevamento

AVVERTENZA: utilizzare solo la barra di sollevamento illustrata di seguito quando si eseguono trasferimenti in posizione seduta con *Maxi Sky* 2 Plus in Modalità doppia. Non seguendo questa avvertenza, si potrebbero causare lesioni.

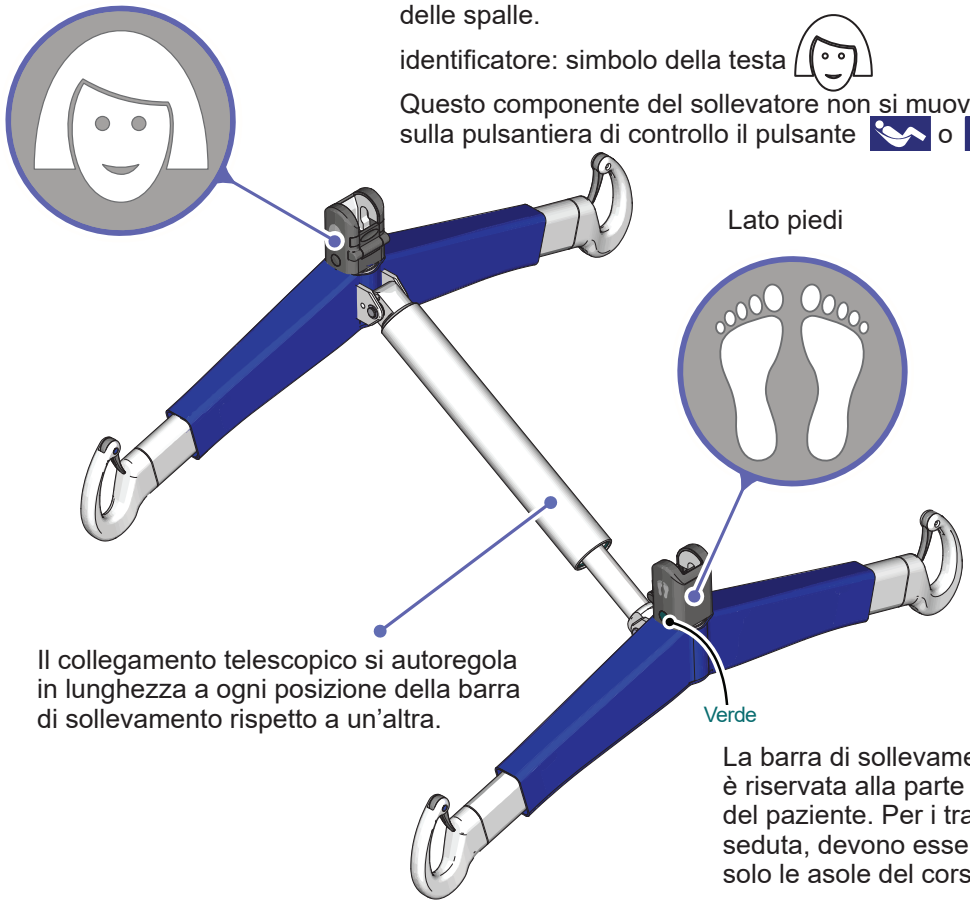

La barra di sollevamento dal «lato testa» è è riservata alla parte superiore del corpo del paziente. Per i trasferimenti in posizione seduta, devono essere attaccate alla barra solo le asole del corsetto delle spalle.

identificatore: simbolo della testa

Questo componente del sollevatore non si muove quando si preme sulla pulsantiera di controllo il pulsante o .

Il collegamento telescopico si autoregola in lunghezza a ogni posizione della barra di sollevamento rispetto a un'altra.

La barra di sollevamento dal «lato piedi» è riservata alla parte inferiore del corpo del paziente. Per i trasferimenti in posizione seduta, devono essere attaccate alla barra solo le asole del corsetto delle gambe.

identificatori: simbolo dei piedi

Questo è l'unico componente del sollevatore che si alza o si abbassa quando si preme sulla pulsantiera di controllo il pulsante o .

Fig. 26

AVVERTENZA: il modello di bilancia 700-19490 non va usato in Modalità doppia, poiché la precisione di misura del peso del paziente potrebbe non rientrare nei limiti di tolleranza di una bilancia di Classe III.

Metodo 1 – Incrociato
Gambe chiuse con cinghie trasversali

Modelli di corsetto: MAA8000 MAA8010

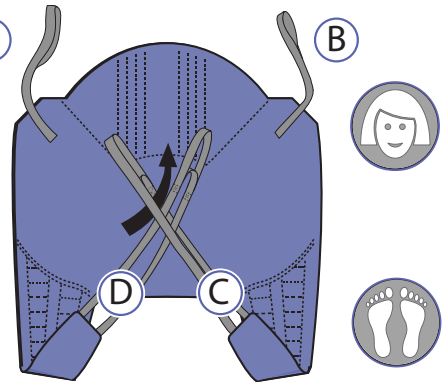

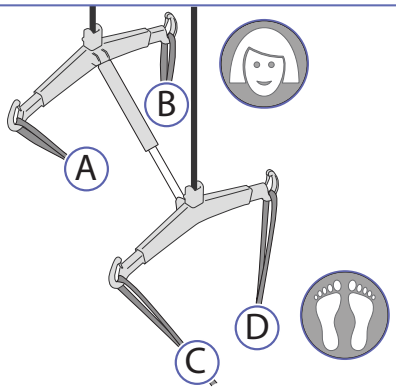

Fig. 27

Questo metodo è consigliato per la maggior parte dei trasferimenti.

Modello di corsetto: MAA8020

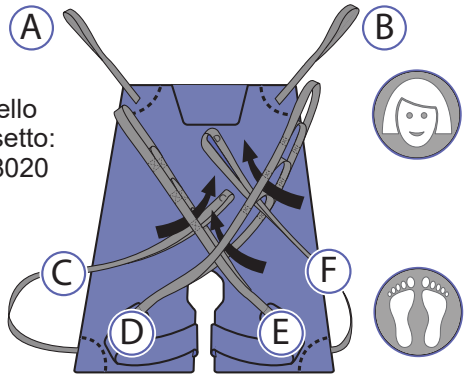

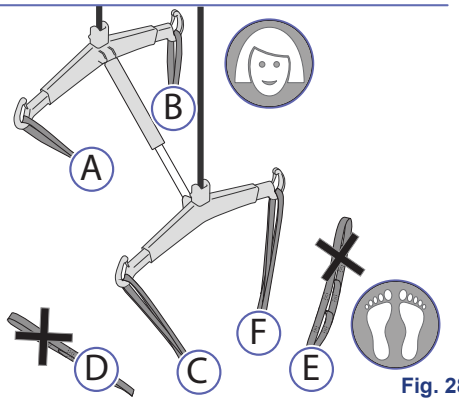

Fig. 28

Metodo 2 – Abduzione (separazione delle gambe)
Gambe aperte con cinghie non incrociate

Modelli di corsetto: MAA8000 MAA8010

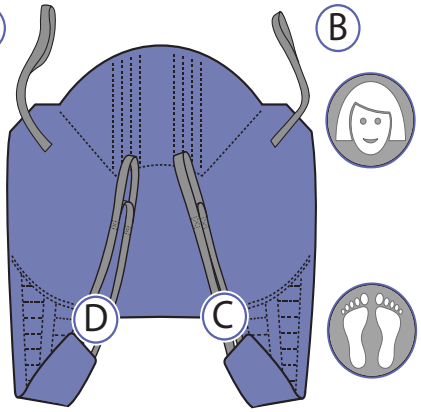

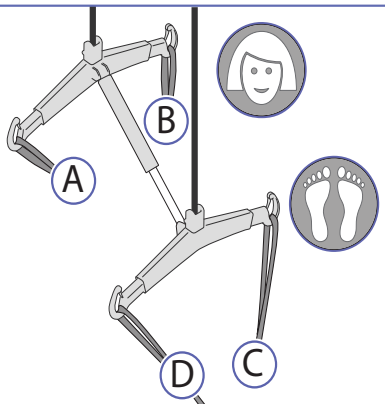

Fig. 29

In questo metodo, le gambe sono tenute separate, posizione utile per espletare le procedure di igiene personale.

Modello di corsetto: MAA8020

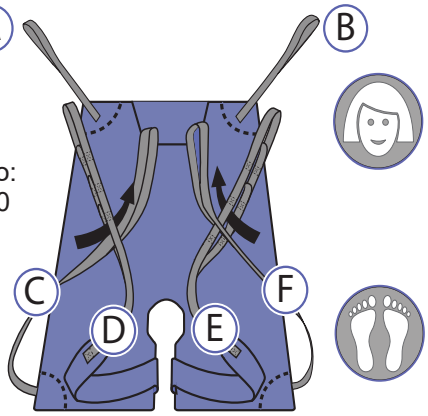

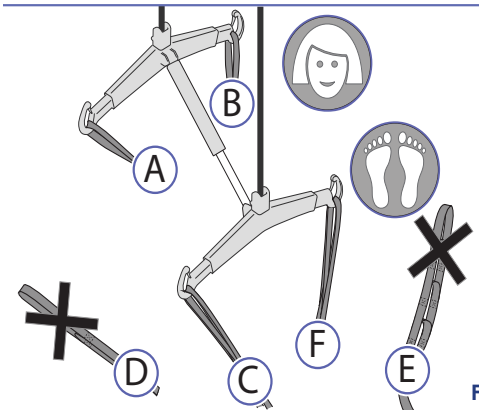

Fig. 30

AVVERTENZA: il metodo 2 potrebbe non essere adatto per pazienti con controllo limitato della parte superiore del corpo e che possono scivolare giù, quasi fuori dal corsetto, o inclinarsi in avanti una volta quasi raggiunta la posizione seduta.

Trasferimento da una posizione seduta a una posizione sdraiata

Le tecniche descritte qui possono essere usate per il trasferimento di pazienti a prescindere da dove siano seduti (ad es., sul letto, su una sedia, sedia a rotelle o simili).

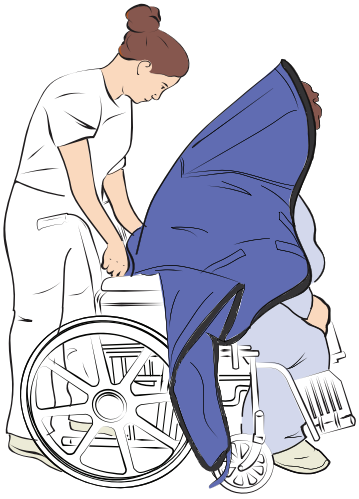

Fig. 31

1) Sistemare il corsetto attorno al paziente in modo che la base del corsetto si trovi esattamente sotto il coccige. È possibile usare un telo a scorrimento, ad es. MaxiSlide® o MaxiTube®, per assistere nella sistemazione del corsetto.

Quando si usano i corsetti MAA8000 e MAA8010, assicurarsi che la parte del poggiatesta del corsetto si trovi dietro la testa coprendola. Con il modello di corsetto MAA8020, la parte superiore del corsetto deve terminare a livello della nuca del paziente.

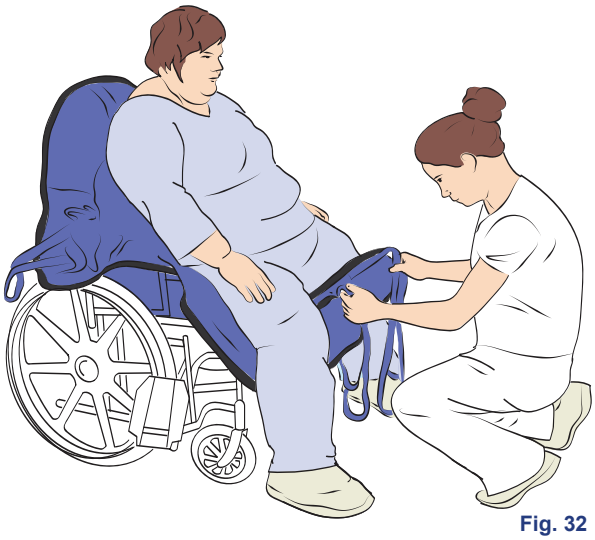

Fig. 32

2) Tirare ciascuna cinghia gambe sotto le cosce del paziente in modo che fuoriesca dalla parte interna.

Accertarsi che il corsetto avvolga saldamente i glutei del paziente per fornire un miglior supporto e per ottenere un'installazione adeguata, come mostra la figura seguente.

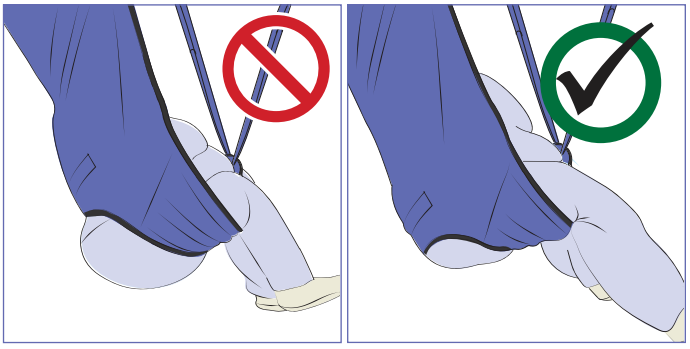

Fig. 33

3) Fare avvicinare il paziente al sollevapazienti a soffitto, accertandosi che:

- Le barre di sollevamento siano vicine al paziente dalla parte anteriore e proprio sopra il livello della testa.
- Le barre di sollevamento siano a 45° e abbastanza vicine per poter collegare le asole delle spalle.

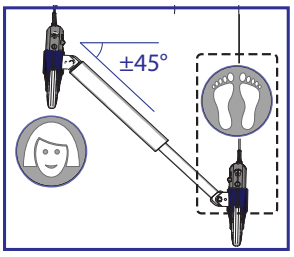

AVVERTENZA: per evitare lesioni alla testa del paziente quando si regola la barra di sollevamento dal lato piedi, prestare attenzione anche a quella del lato testa, perché le due barre si muovono in tandem.

4) Collegare le asole delle spalle e poi quelle delle gambe (vedere «Metodi di attacco» a pagina 20).

Sollevare il lato piedi della barra di sollevamento usando in primo luogo il pulsante «Inclinazione» ( ) per creare tensione nelle asole delle gambe del corsetto.

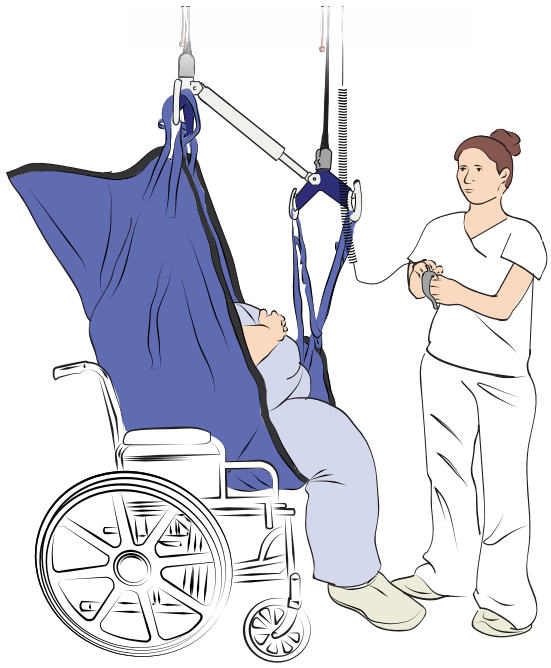

Fig. 34

5) Sollevare il paziente usando la pulsantiera di controllo. La zona di supporto per la testa del corsetto ora dovrebbe iniziare a supportare maggiormente la testa (quando si usano i modelli di corsetto MAA8000 e MAA8010).

AVVERTENZA: accertarsi ancora una volta che le asole di attacco del corsetto siano correttamente fissate e che restino in tensione via via che sollevano il peso del paziente. Ciò eviterà eventuali cadute del paziente.

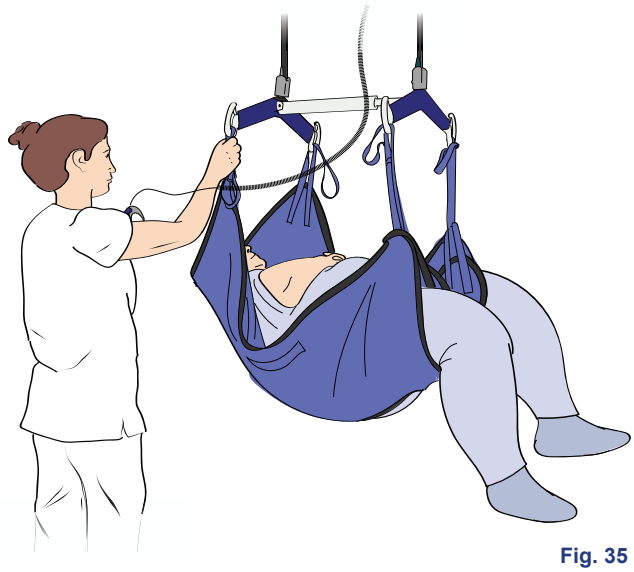

Fig. 35

6) Procedere al trasferimento. Accertarsi di tenere una mano sulla barra di sollevamento per evitare un'oscillazione eccessiva.

Durante il trasferimento, regolare la posizione del paziente, passando da quella seduta a quella sdraiata, usando il pulsante «INCLINAZIONE» ( ).

ATTENZIONE: non tentare di tirare il sollevapazienti lungo il binario usando il cavo della pulsantiera di controllo. Così facendo si danneggerebbe il cavo con rischio di rovinare il funzionamento della pulsantiera di controllo.

7) Quando il sollevapazienti a soffitto ha raggiunto la destinazione, iniziare ad abbassare il paziente sul punto d'arrivo.

Regolare la posizione seduta/sdraiata del paziente per adattarla alla nuova superficie.

AVVERTENZA: quando si usa la funzione di discesa, fare attenzione a non colpire il paziente con la barra di sollevamento, poiché si potrebbe ferirlo.

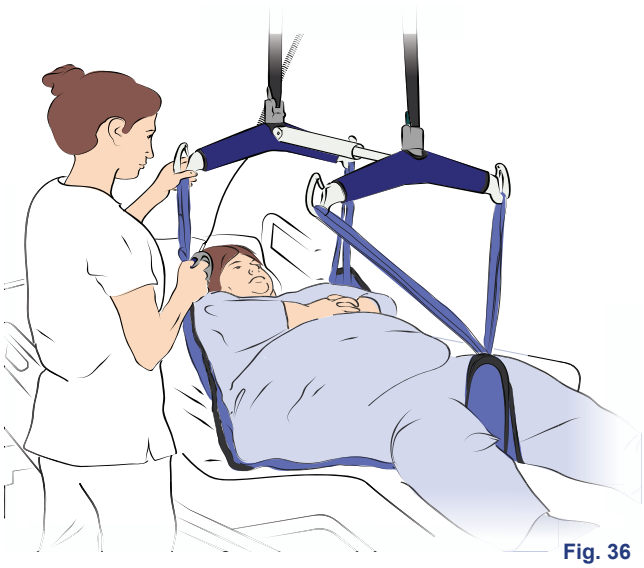

Fig. 36

8) Quando il peso del corpo del paziente è completamente sostenuto, staccare le asole delle gambe, quindi le asole delle spalle.

Spostare con cautela il sollevapazienti a soffitto lontano dal paziente.

Sfilare il corsetto da sotto il paziente.

Trasferimento da una posizione sdraiata a una posizione seduta

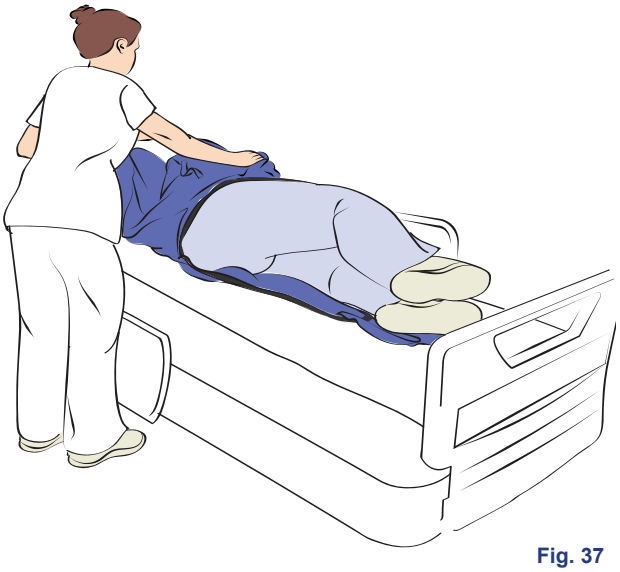

Fig. 37

AVVERTENZA: accertarsi che la barra di sicurezza del letto sia installata per evitare cadute del paziente.

Prima di iniziare, accertarsi che il letto sia alla giusta altezza di lavoro.

1) Ruotare il paziente su un fianco. Piegare il corsetto a metà e sistemarlo sul letto lungo la schiena del paziente, con il fondo del corsetto posizionato sotto il coccige e la parte superiore del corsetto posizionata in corrispondenza della testa (con i modelli di corsetto MAA8000 e MAA8010).

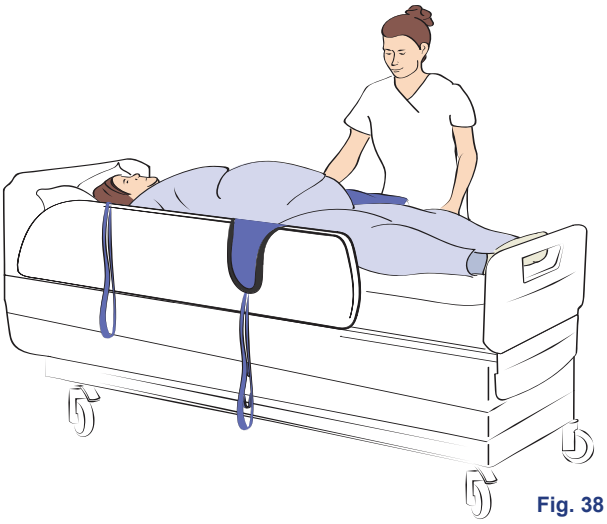

Fig. 38

2) Riportare il paziente in posizione supina sul corsetto e girarlo sul fianco opposto, in modo da spianare la parte piegata del corsetto.

Se possibile, sollevare leggermente la testiera del letto.

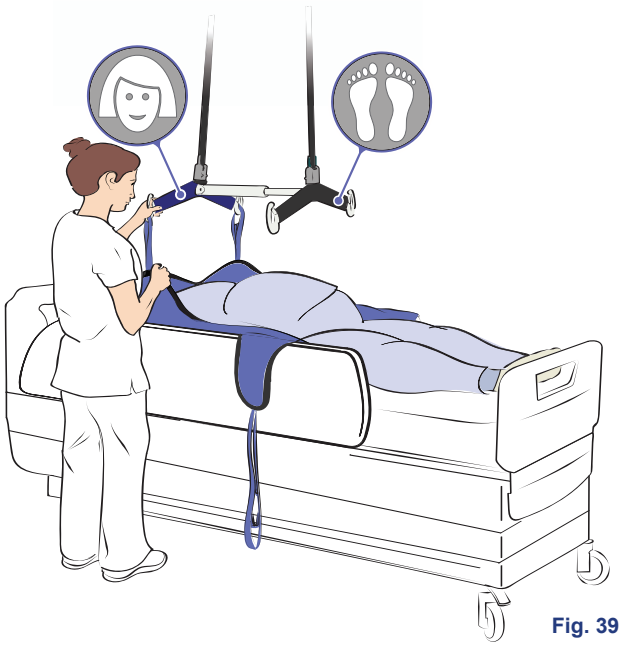

Fig. 39

3) Fare avvicinare il paziente al sollevapazienti a soffitto, accertandosi che:

- La barra di sollevamento sia in posizione orizzontale.
- La barra di sollevamento sia abbastanza vicina da potervi collegare le cinghie del corsetto.

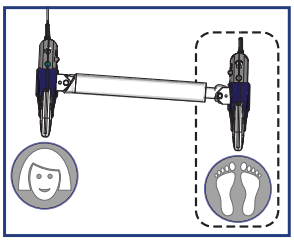

4) Usando la pulsantiera di controllo, abbassare la barra di sollevamento, facendo attenzione a non urtare il paziente.

5) Collegare le cinghie per le spalle e le gambe del corsetto alla barra di sollevamento.

AVVERTENZA: accertarsi ancora una volta che le cinghie delle asole del corsetto siano correttamente fissate e che restino in tensione via via che sollevano il peso del paziente. Ciò eviterà eventuali cadute del paziente.

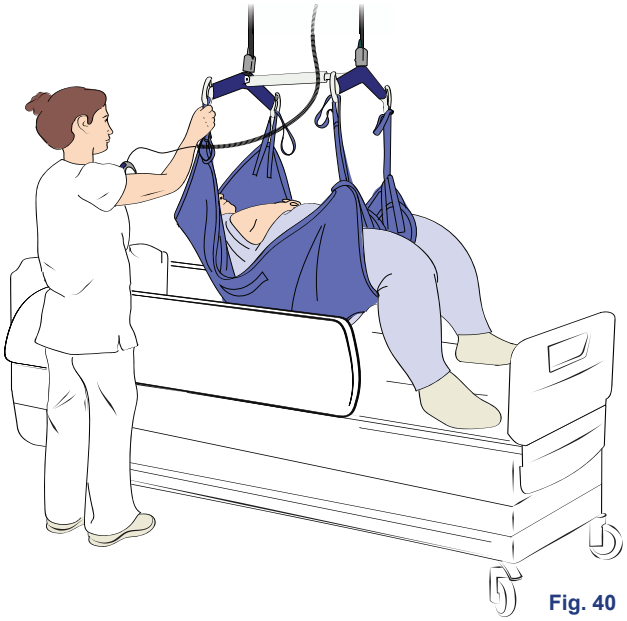

Fig. 40

6) Sollevare il paziente usando la pulsantiera di controllo e posizionarlo comodamente in posizione semi-sdraiata per il trasferimento. Il paziente non deve essere sollevato sopra il livello degli occhi dell'assistente.

7) Procedere al trasferimento tenendo una mano sulla barra di sollevamento per evitare un dondolamento eccessivo.

ATTENZIONE: non tentare di tirare il sollevapazienti lungo il binario usando il cavo della pulsantiera di controllo. Ciò danneggerebbe il cavo interrompendo il funzionamento della pulsantiera di controllo e del sollevapazienti a soffitto.

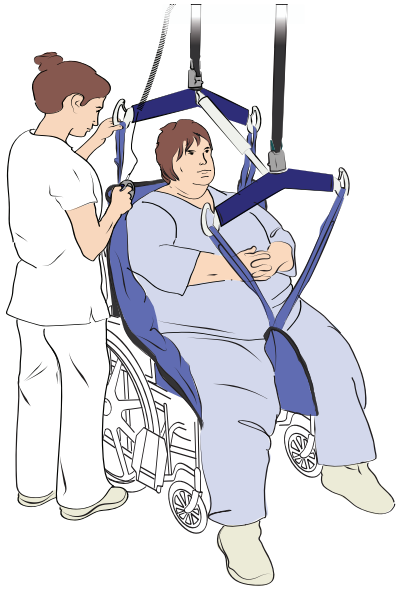

Fig. 41

8) Quando il sollevapazienti a soffitto ha raggiunto la destinazione, iniziare ad abbassare il paziente sul punto d'arrivo.

Regolare la posizione del paziente, passando da quella seduta a quella sdraiata con il pulsante , e metterlo seduto nella sedia.

AVVERTENZA: quando si usa la funzione di discesa, fare attenzione a non colpire il paziente con la barra di sollevamento, poiché si potrebbe ferirlo.

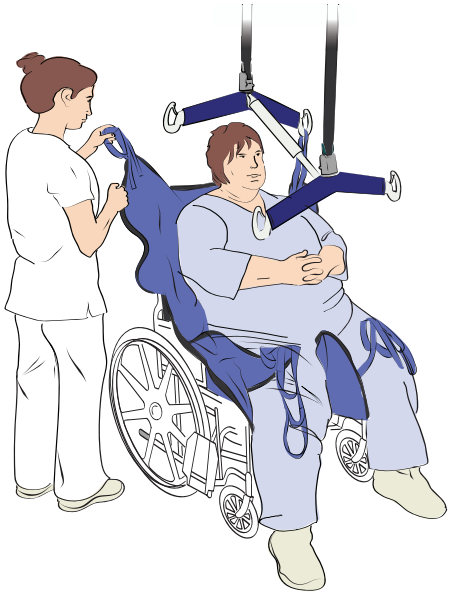

Fig. 42

9) Quando il peso del corpo del paziente è completamente sostenuto, staccare le asole delle gambe, quindi le asole delle spalle.

Spostare con cautela il sollevapazienti a soffitto lontano dal paziente.

Sfilare il corsetto da dietro il paziente.

Riposizionamento nel letto

Spostamento verso l'alto o laterale in un letto

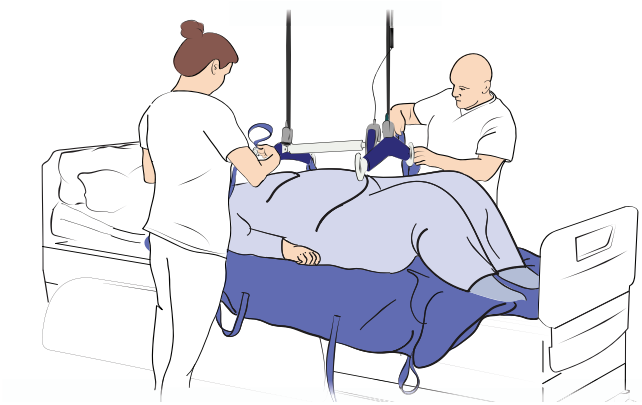

Fig. 43

1) Posizionare *Maxi Sky* 2 Plus direttamente sul paziente.

AVVERTENZA: non abbassare la barra di sollevamento sul paziente, poiché si potrebbe ferirlo.

2) Collegare quante più asole possibili alla barra di sollevamento. Assicurarsi di distribuire le asole in tutti i quattro ganci.

Selezionare le lunghezze delle asole in modo da sollevare il paziente il più orizzontalmente possibile.

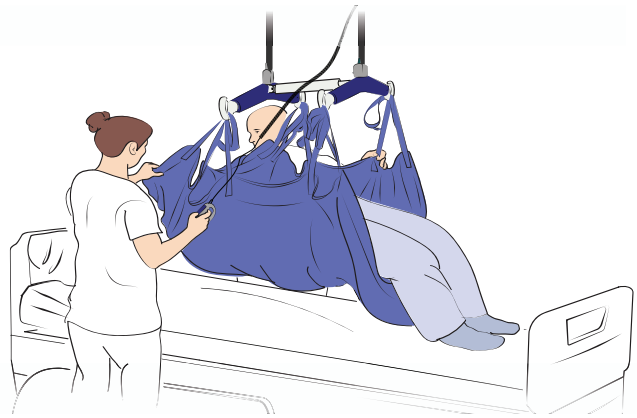

Fig. 44

3) Sollevare il paziente utilizzando *Maxi Sky* 2 Plus finché le anche e la parte superiore del corpo non sono supportate ed è possibile spostare il paziente verso la testata del letto. Se necessario, sistemare un telo a scorrimento *MaxiTube* sotto i piedi del paziente.

NOTA: per alcuni pazienti, in base alle loro condizioni mediche, potrebbe essere necessario sostenere la testa.

AVVERTENZA: prestare sempre attenzione alla posizione del paziente. Una barra di sollevamento troppo inclinata (ad es. quando le anche sono molto più alte delle spalle) potrebbe far scivolare il paziente fuori dal corsetto.

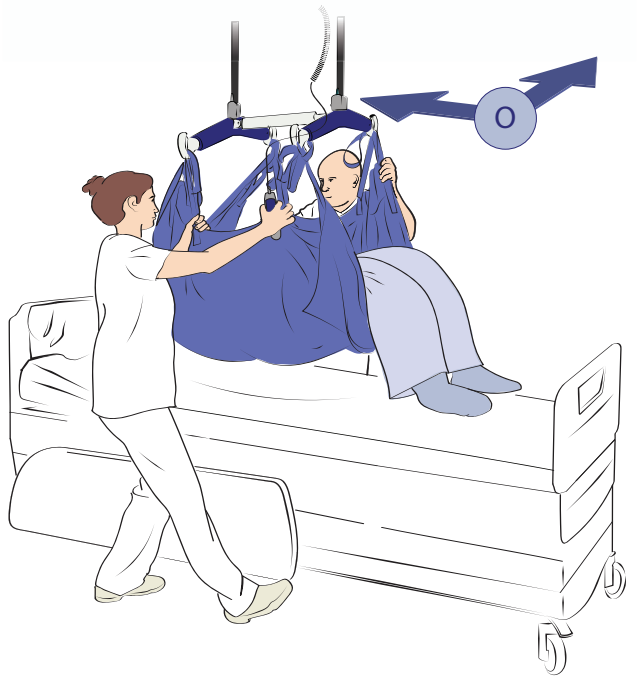

Fig. 45

4) Spostare il paziente verso la testata del letto o lateralmente.

Abbassare il paziente sul punto di arrivo.

AVVERTENZA: quando si usa la funzione di discesa, fare attenzione a non colpire il paziente con la barra di sollevamento, poiché si potrebbe ferirlo.

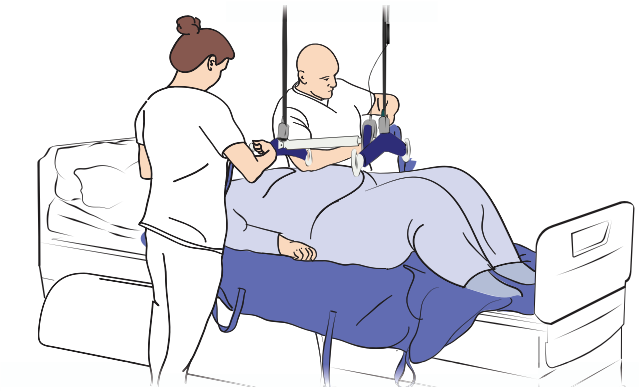

Fig. 46

5) Quando il peso del corpo del paziente è completamente sostenuto, staccare tutte le asole.

Spostare il sollevapazienti a soffitto lontano dal paziente.

Rotazione nel letto

Assicurarsi che il telaio del letto sia in posizione orizzontale (cioè con lo schienale non inclinato) prima di ruotare un paziente. Prima di ruotare il paziente, può essere necessario spostarlo prima lateralmente in modo che ci sia spazio sufficiente per girarlo.

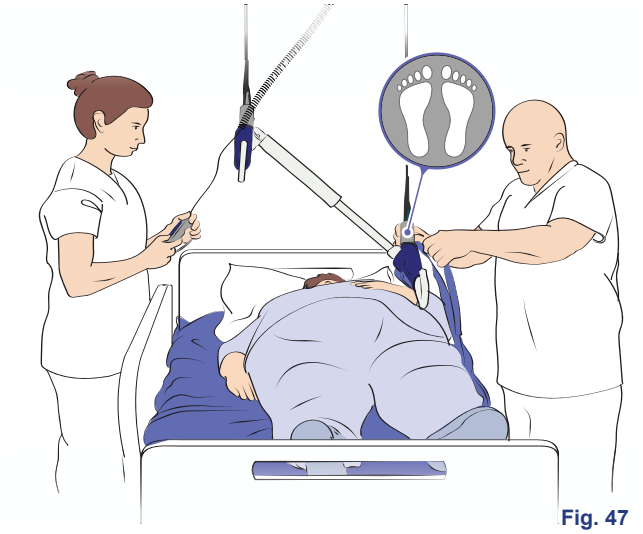

Fig. 47

1) Posizionare il sollevapazienti a soffitto direttamente sul paziente e abbassare le barre di sollevamento a un angolo di 45° per poter attaccare le asole del corsetto.

AVVERTENZA: non abbassare la barra di sollevamento sul paziente, poiché si potrebbe ferirlo.

2) Collegare almeno due asole all'altezza delle spalle del paziente e due asole all'altezza delle anche su un lato del corsetto di riposizionamento al lato piedi della barra di sollevamento, verificando che siano distribuite uniformemente in entrambi i ganci.

Selezionare la lunghezza dell'asola in modo da ruotare il paziente il più diritto possibile.

AVVERTENZA: accertarsi che la barra di sicurezza del letto sia installata e sollevata per evitare cadute del paziente.

Fig. 48

3) Sollevare la barra di sollevamento finché il paziente non è stato ruotato in una posizione adeguata.

NOTA: posizionare alcuni cuscini per evitare che il paziente si sposti indietro e per offrirgli il massimo comfort.

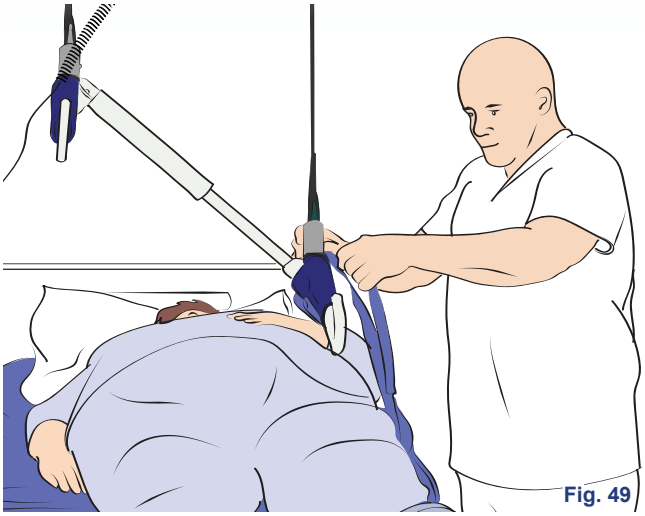

Fig. 49

4) Abbassare la barra di sollevamento per rilasciare la tensione sulle asole.

Scollegare tutte le asole.

Spostare con cautela il sollevapazienti a soffitto lontano dal paziente.

Supporto degli arti

Maxi Sky 2 Plus può essere utilizzato come aiuto per procedure in cui occorre supportare gli arti in posizione sollevata.

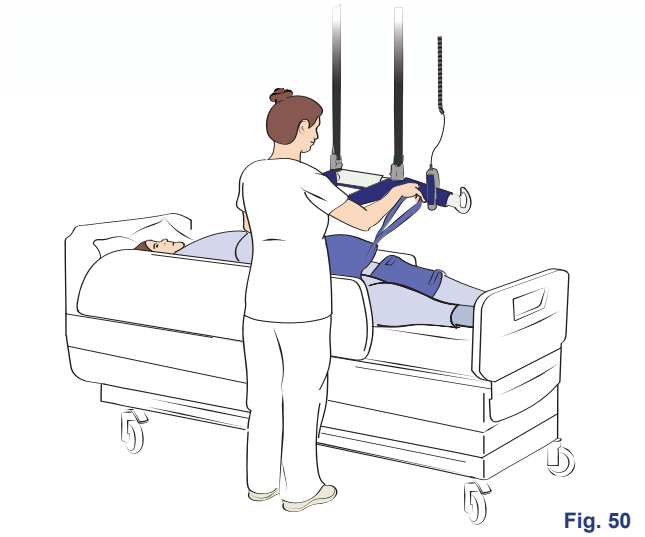

Fig. 50

1) Posizionare il corsetto arti intorno agli arti del paziente.

Posizionare il sollevapazienti a soffitto in modo che la barra di sollevamento sia sufficientemente vicina da potervi collegare le asole.

AVVERTENZA: quando si usa la funzione di discesa, fare attenzione a non colpire il paziente con la barra di sollevamento, poiché si potrebbe ferirlo.

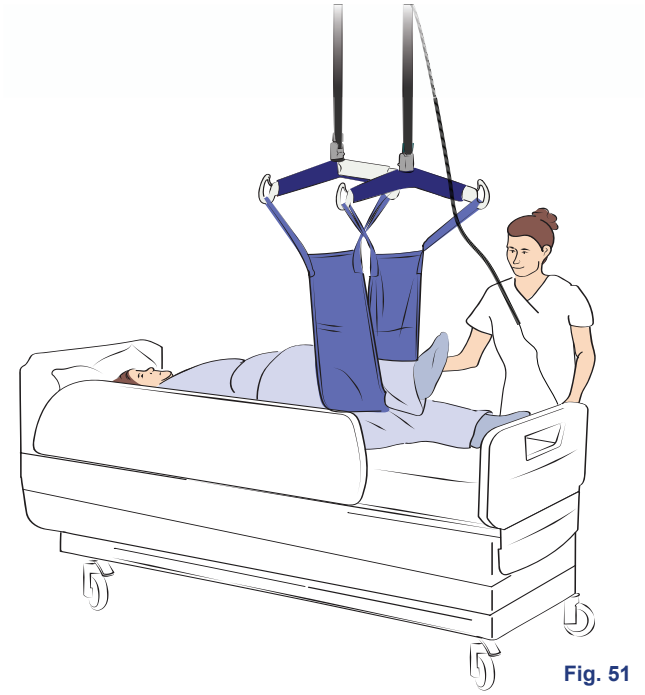

Fig. 51

2) Collegare le asole alla barra di sollevamento e, utilizzando la pulsantiera di controllo, sollevare gli arti del paziente finché raggiungono l'altezza desiderata. Fare attenzione a non tirare eccessivamente gli arti.

AVVERTENZA: per evitare che gli arti del paziente fuoriescano dal corsetto, assicurarsi sempre che le asole siano attaccate correttamente e rimangano in tensione man mano che il peso degli arti viene gradualmente sollevato. In caso contrario si potrebbero causare lesioni.

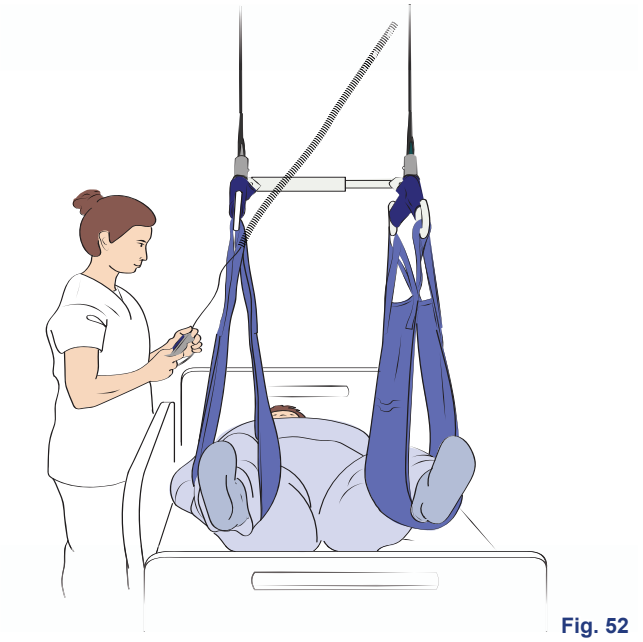

Fig. 52

Nella Fig. 52 è mostrato un metodo alternativo con l'uso del corsetto arti per pazienti bariatrici.

3) Quando non occorre più sostenere gli arti del paziente, abbassare la barra di sollevamento, rimuovere il corsetto dalla barra di sollevamento e allontanare il sollevapazienti a soffitto.

AVVERTENZA: quando si usa la funzione di discesa, fare attenzione a non colpire il paziente con la barra di sollevamento, poiché si potrebbe ferirlo.

Trasferimenti laterali (da/a superfici orizzontali adiacenti)

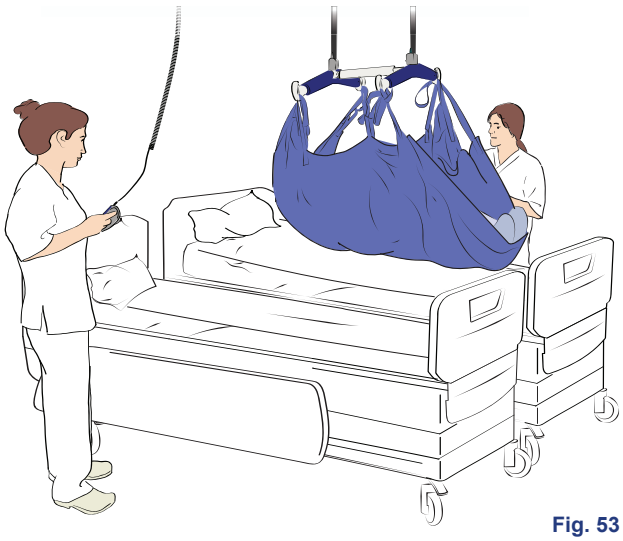

Fig. 53

1) Posizionare il sollevapazienti a soffitto in modo che la barra di sollevamento sia sufficientemente vicina da potervi collegare le asole.

AVVERTENZA: quando si usa la funzione di discesa, fare attenzione a non colpire il paziente con la barra di sollevamento, poiché si potrebbe ferirlo.

Collegare le asole alla barra di sollevamento.

2) Sollevare il paziente utilizzando *Maxi Sky* 2 Plus finché non è supportato completamente.

NOTA: per alcuni pazienti, in base alle loro condizioni mediche, potrebbe essere necessario sostenere la testa.

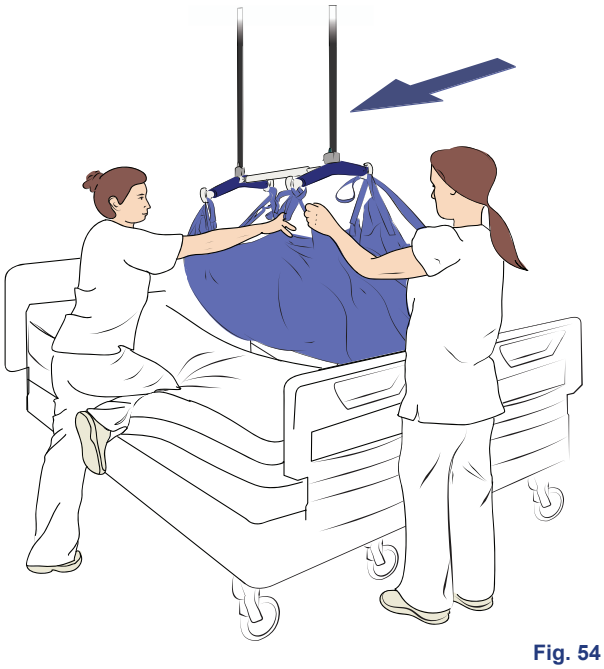

Fig. 54

AVVERTENZA: prestare sempre attenzione alla posizione del paziente. Una barra di sollevamento troppo inclinata (ad es. quando le anche sono molto più alte delle spalle) potrebbe far scivolare il paziente fuori dal corsetto.

3) Spostare il paziente sull'altra superficie accertandosi che venga posizionato centralmente sulla nuova superficie.

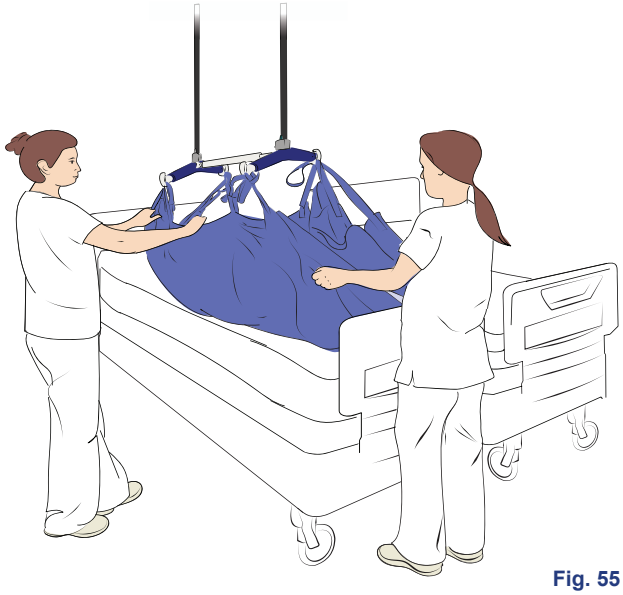

Fig. 55

4) Abbassare il paziente sul letto.

5) Abbassare la barra di sollevamento quanto basta per staccare le asole del corsetto.

Sollevare la barra di sollevamento e allontanare il sollevapazienti a soffitto dal paziente.

Come usare il sistema a binari X-Y

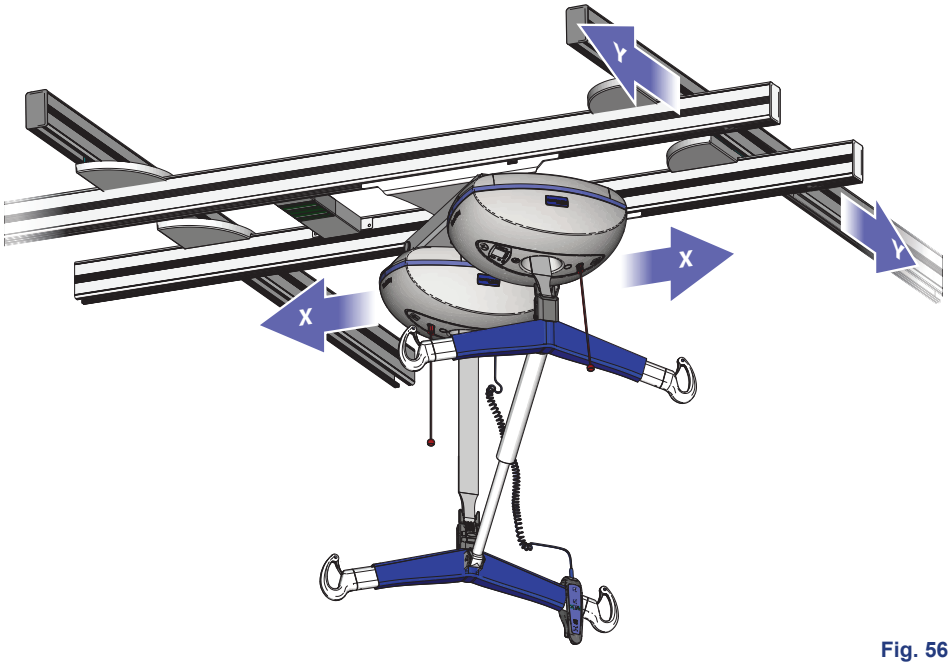

Fig. 56

Il sistema a binari X-Y consente di spostare il sollevapazienti a soffitto in qualsiasi direzione in una zona predefinita, fino a coprirne l'intera superficie.

Il sistema X-Y è costituito da due binari fissi e due mobili collegati tra loro. *Maxi Sky* 2 Plus e i binari mobili collegati possono essere mossi contemporaneamente tirando la barra di sollevamento.

Come usare il Gate

Il dispositivo Gate è un accessorio KWIKtrak che consente di collegare un sistema X-Y a un'altra sezione del binario fisso.

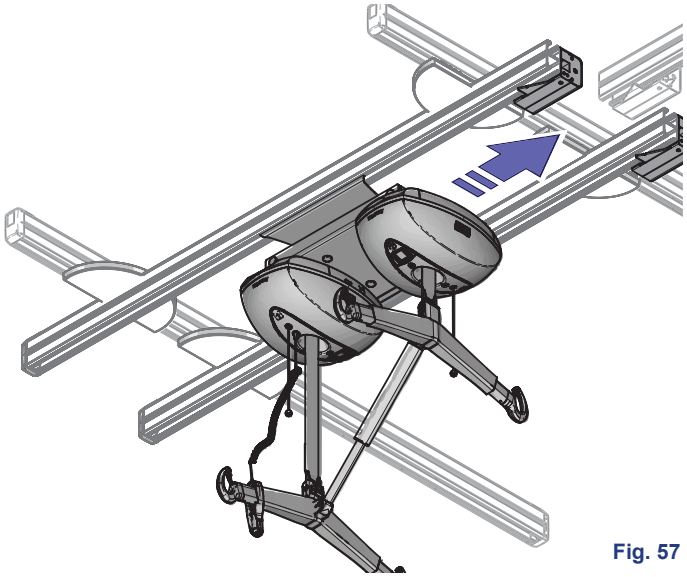

Fig. 57

Uscita dal sistema X-Y

1) Spostare *Maxi Sky* 2 Plus lungo i binari mobili verso l'estremità dove è installato il KWIKtrak Gate.

Il sollevapazienti a soffitto sarà automaticamente a contatto con le stazioni di riposo del Gate.

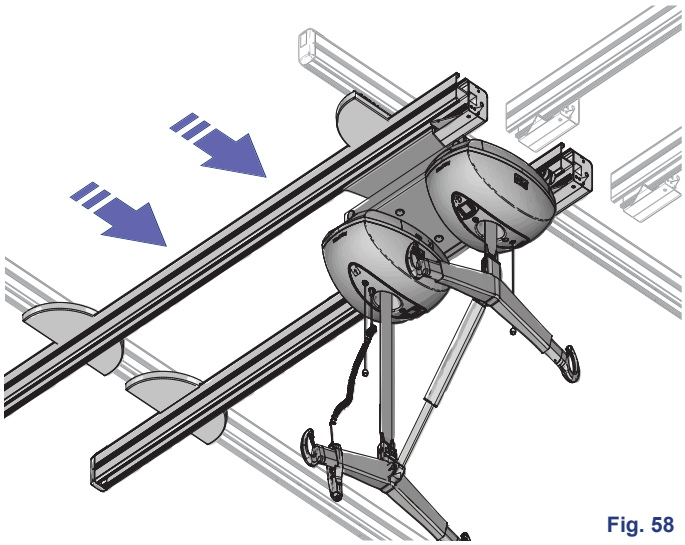

Fig. 58

2) Spostare i binari mobili per allinearli con i binari fissi adiacenti.

Questa azione sarà rilevata dal Gate, il quale bloccherà insieme le due coppie di binari e permetterà il passaggio del sollevapazienti a soffitto.

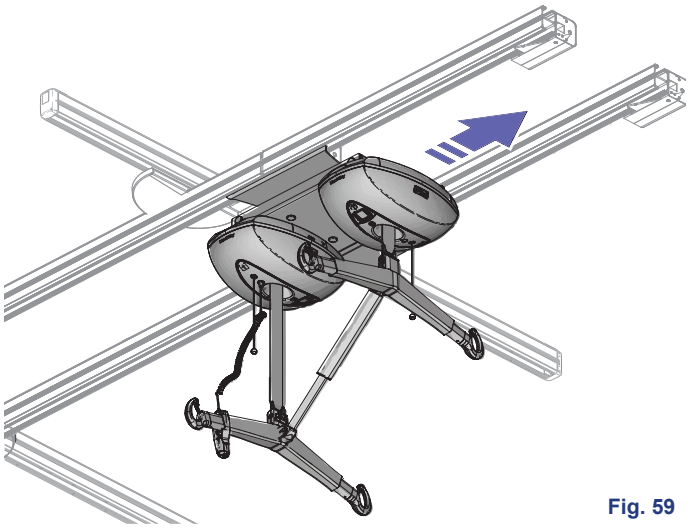

Fig. 59

3) Spostare *Maxi Sky* 2 Plus attraverso il Gate e nei binari fissi adiacenti.

Nota: i binari mobili resteranno in posizione bloccata. Per rilasciare i binari mobili fare riferimento alla seguente sezione «Accesso al sistema X-Y».

Accesso al sistema X-Y

Quando si accede al sistema X-Y dai binari fissi di connessione, i binari mobili del sistema saranno già bloccati e in posizione.

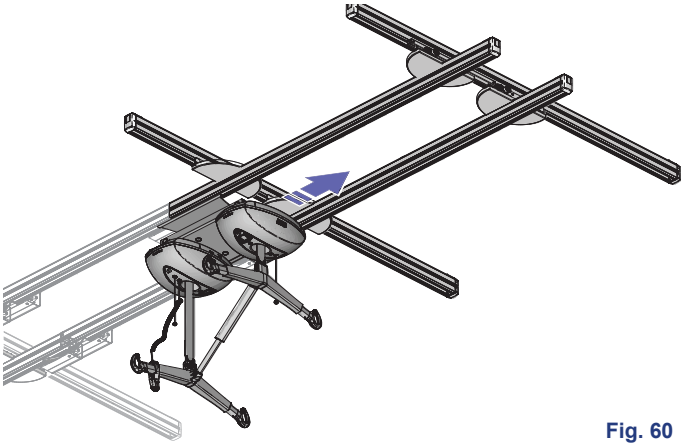

Fig. 60

1) Fare passare il sollevapazienti a soffitto attraverso il Gate.

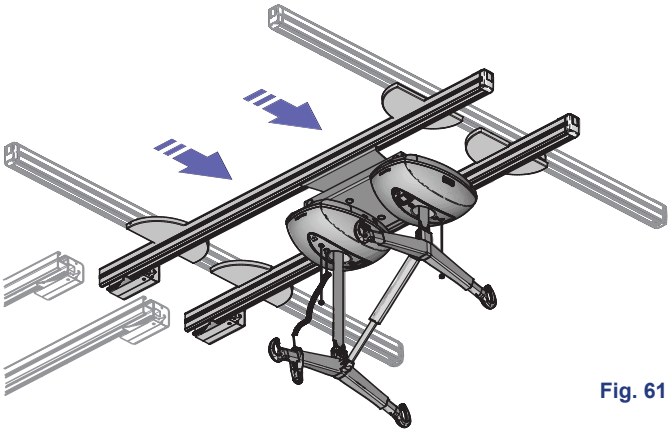

Fig. 61

Quando *Maxi Sky* 2 Plus ha passato le stazioni di disattivazione, il Gate si sgancia, permettendo ai binari mobili di muoversi nuovamente lungo i binari fissi del sistema X-Y.

2) Spostare *Maxi Sky* 2 Plus nella posizione desiderata.

Aggancio della barra di sollevamento al sollevapazienti a soffitto mediante il meccanismo a innesto rapido

La barra di sollevamento è dotata di un aggancio che consente all'assistente di sostituire la barra di sollevamento con pochi passaggi senza usare strumenti.

AVVERTENZA: le barre di sollevamento devono essere installate solo da personale addestrato. Al fine di evitare la caduta del paziente, prima di ogni uso accertarsi sempre che la cinghia sia fissata con l'attacco e che la chiusura dell'attacco sia chiusa.

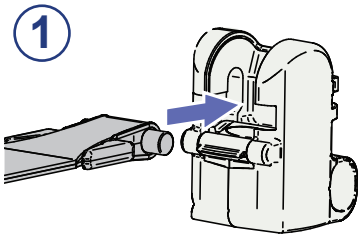

Fig. 62

1) Inserire la cinghia con il perno nell'innesto rapido spingendola verso l'interno.

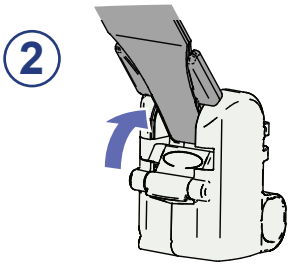

Fig. 63

2) Ruotare la cinghia verso l'alto.

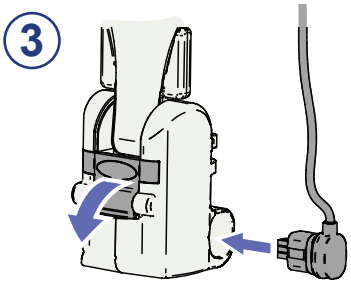

Fig. 64

3) Accertarsi che la chiusura sia chiusa. Se si utilizza un Sistema di Posizionamento Dinamico Elettrico (PDPS), collegare il cavo.

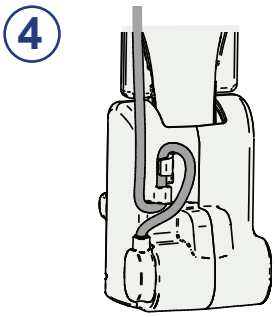

Fig. 65

4) Se si usa il PDPS, fissare i cavi sul retro dell'innesto rapido, come mostrato.

Rimozione della barra di sollevamento dal sollevapazienti a soffitto

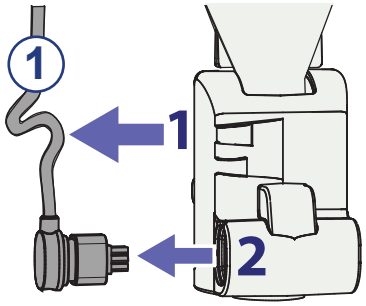

Fig. 66

1) Se si usa il PDPS, staccare il cavo dal retro dell'alloggiamento, quindi scollegare il connettore.

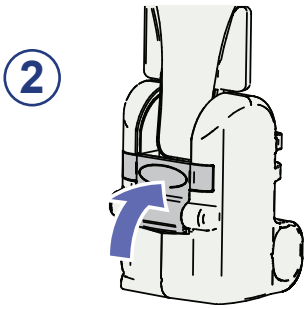

Fig. 67

2) Aprire la chiusura che blocca la cinghia in posizione spingendola verso l'interno.

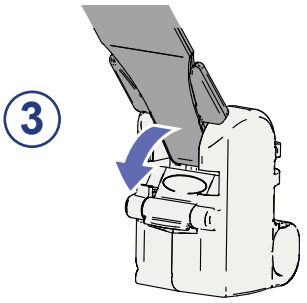

Fig. 68

3) Ruotare la cinghia verso la chiusura.

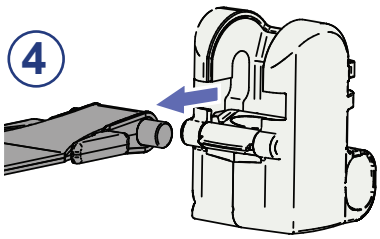

Fig. 69

4) Estrarre la cinghia dall'attacco.

AVVERTENZA: quando si attaccano o si rimuovono le barre di sollevamento, assicurarsi di farlo stando a distanza dal paziente per evitare di causargli lesioni.

Commutazione dalla Modalità doppia a quella singola

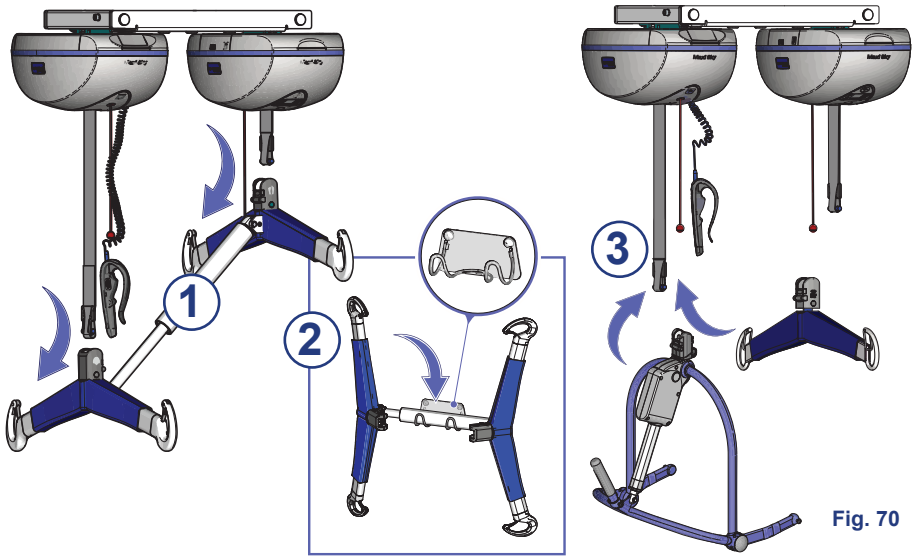

Fig. 70

1) Staccare entrambe le barre di sollevamento sul lato testa e piedi di *Maxi Sky* 2 Plus (vedere pagina 32).

2) Si raccomanda di riporre la barra di sollevamento di *Maxi Sky* 2 Plus sull'apposito supporto a parete o sul carrello.

3) Installare una barra di sollevamento compatibile con il sollevapazienti a soffitto *Maxi Sky* 2 sull'unità principale del sollevapazienti a soffitto (cioè quello dotato di pulsantiera di controllo).

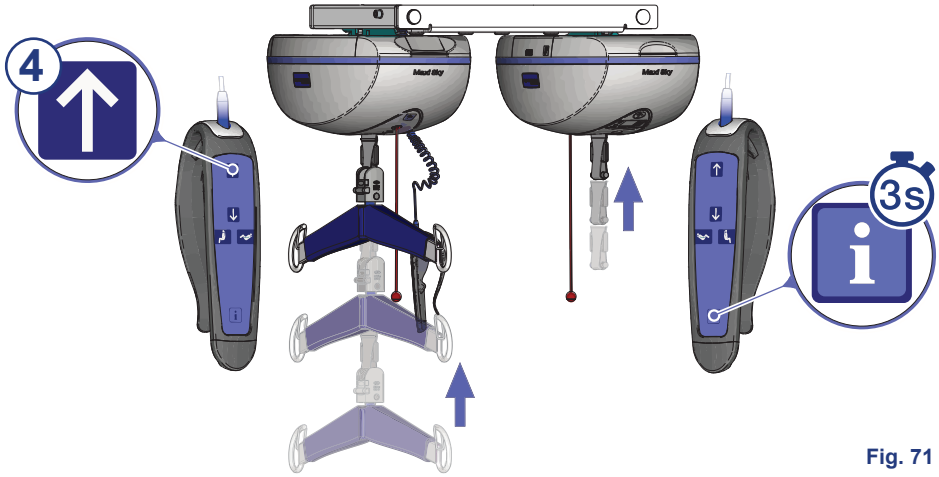

Fig. 71

4) Premere il pulsante finché le due cinghie sono completamente rientrate fino al loro limite massimo.

5) Per impostare *Maxi Sky* 2 Plus in Modalità singola, seguire i passaggi illustrati nella fig. 73.

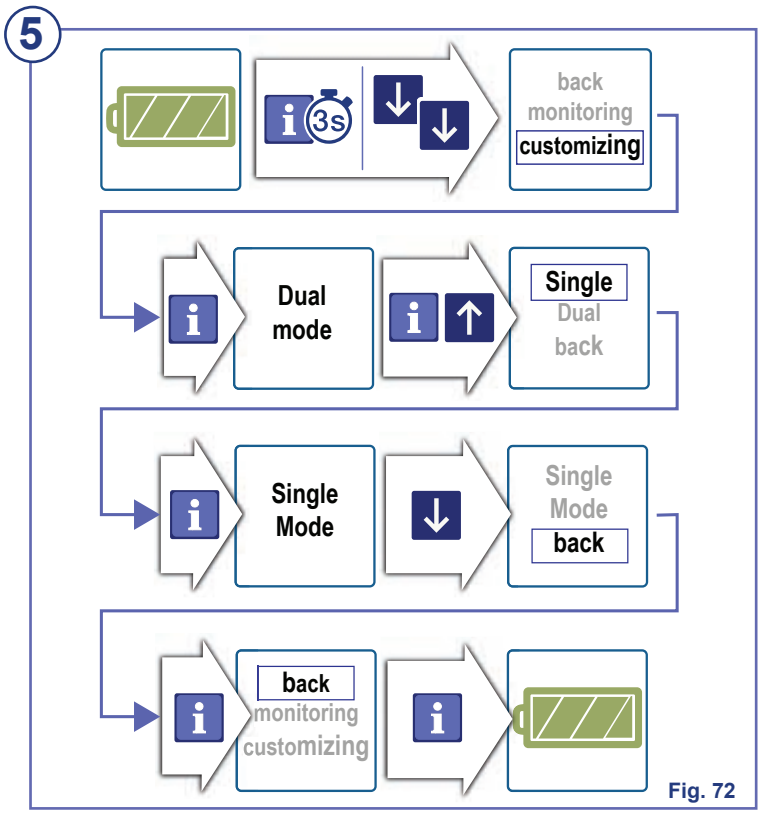

Fig. 72

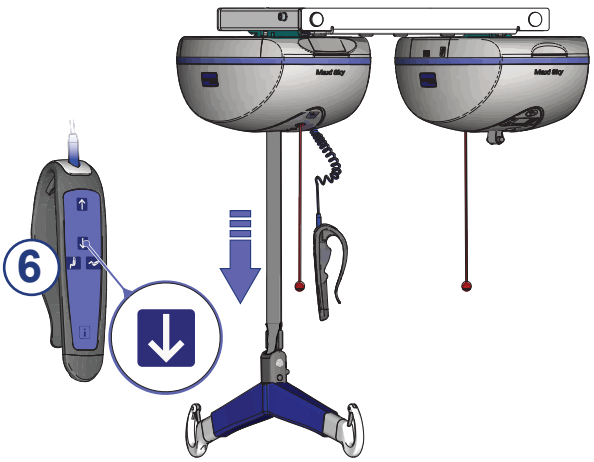

Fig. 73

6) La barra di sollevamento può essere abbassata per l'uso. *Maxi Sky* 2 Plus ora funziona in Modalità singola.

NOTA: in Modalità singola, il display sull'unità secondaria del sollevapazienti a soffitto sarà spento.

Commutazione dalla Modalità singola a quella doppia

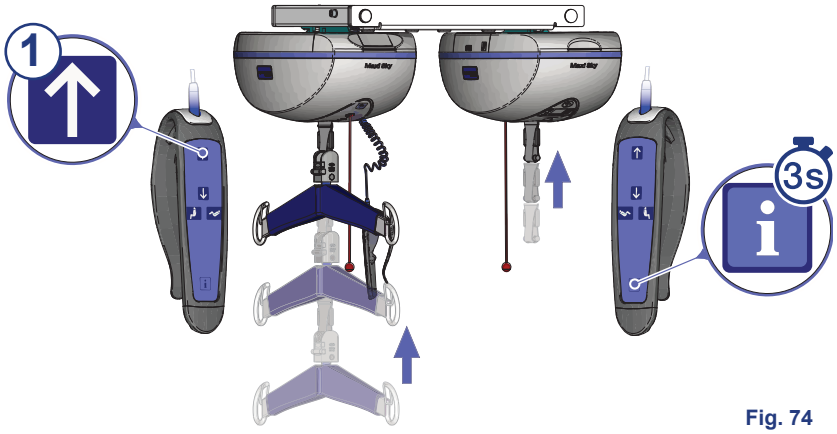

Fig. 74

1) Premere il pulsante ↑ e portare la barra di sollevamento al suo limite massimo.

2) Per impostare *Maxi Sky* 2 Plus in Modalità doppia, seguire i passaggi illustrati nella fig. 76.

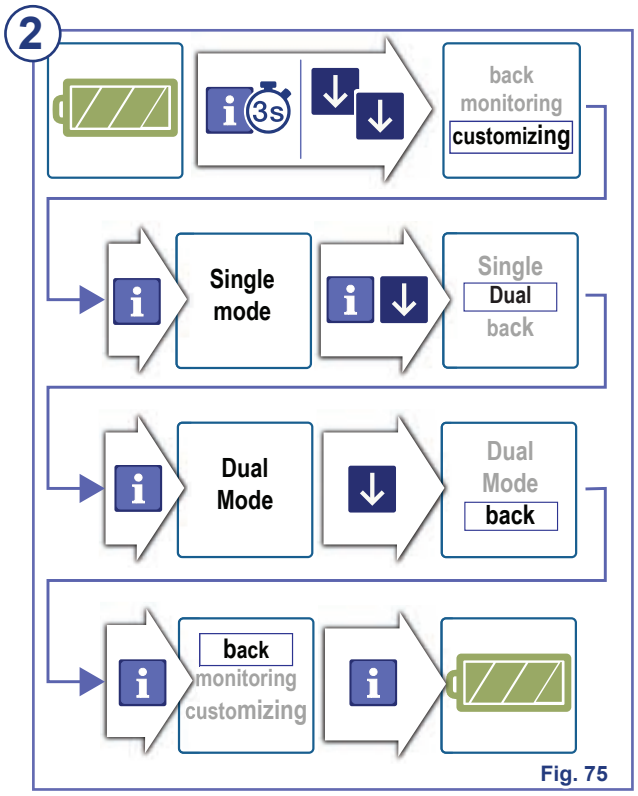

Fig. 75

3) Abbassare la barra di sollevamento e contemporaneamente tirare verso il basso la cinghia vuota (con la mano libera o con lo strumento «tiracinghia», n. 700-31299).

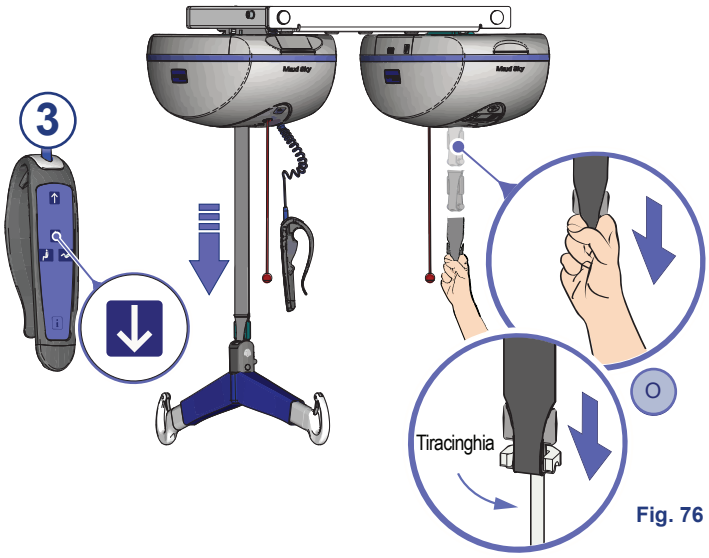

Fig. 76

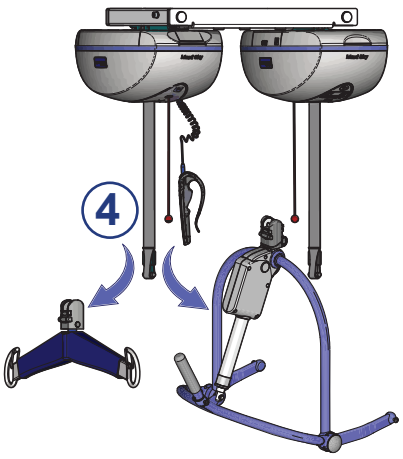

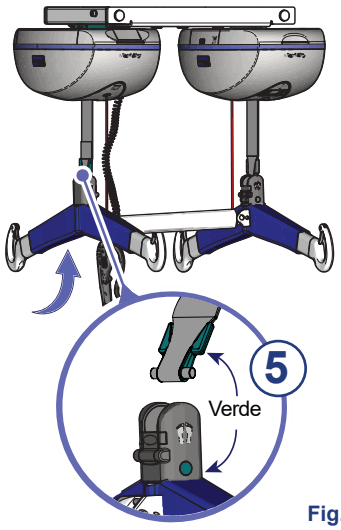

Fig. 77

4) Rimuovere la barra di sollevamento del sollevapazienti a soffitto *Maxi Sky* 2.

5) Installare la barra di sollevamento di *Maxi Sky* 2 Plus, prestando attenzione a far coincidere l'adattatore verde a innesto rapido con la barra di sollevamento sul lato piedi (cioè con il punto verde).

Ora è possibile utilizzare *Maxi Sky* 2 Plus in Modalità doppia.

AVVERTENZA: accertarsi che le barre di sollevamento siano attaccate correttamente. Se sono invertite, la regolazione della posizione del paziente determinerà un'inversione del movimento di posizionamento del paziente.

Funzionamento di Maxi Sky 2 Plus in modalità singola

Per il funzionamento di *Maxi Sky* 2 Plus in Modalità singola si utilizzano i pulsanti di comando sulla pulsantiera di controllo.

Spostamento verticale

- I pulsanti ↑ e ↓ vengono usati per sollevare o abbassare il paziente. È possibile usare anche pulsanti ausiliari.

Spostamento orizzontale e rotazione

Lo spostamento orizzontale e la rotazione del paziente vengono ottenuti tirando o spingendo manualmente il sollevapazienti a soffitto nella posizione desiderata.

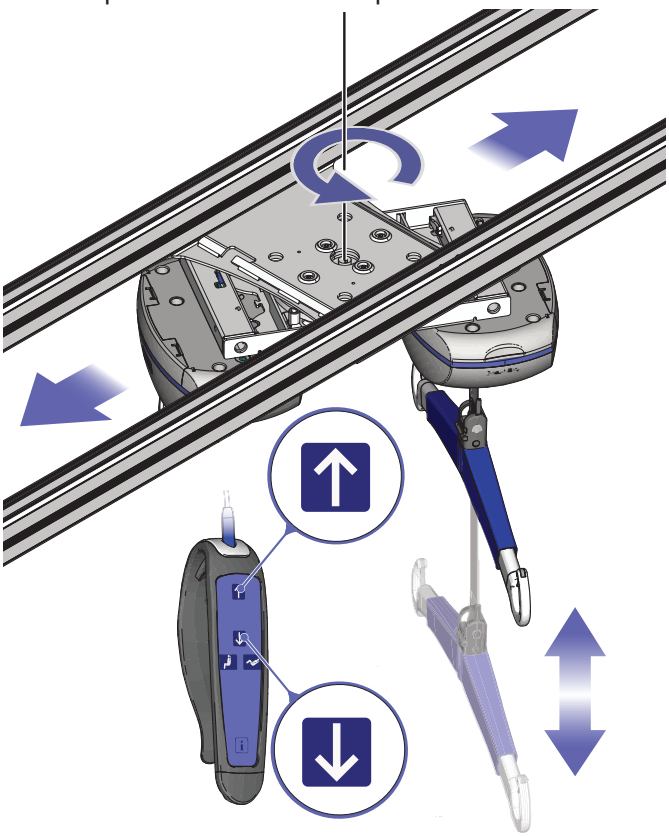

Fig. 78

Posizionamento del paziente

Il posizionamento del paziente può essere effettuato usando un sollevatore con il Sistema di Posizionamento Dinamico Elettrico (PDPS).

In Modalità singola, i pulsanti e vengono usati insieme a barre di sollevamento compatibili con il PDPS per posizionare il paziente in posizione seduta o sdraiata.

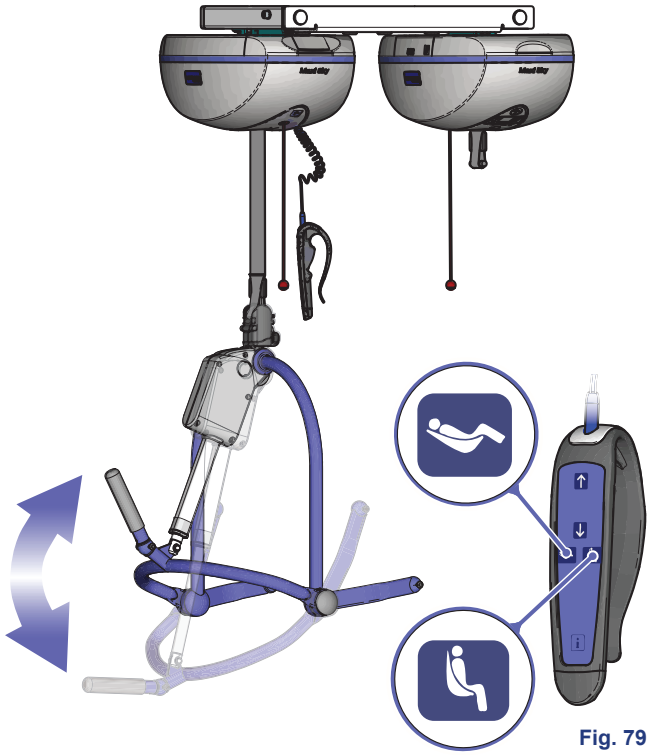

Fig. 79

Uso di corsetti e barre di sollevamento in Modalità singola

Quando è in Modalità singola, *Maxi Sky* 2 Plus funziona come *Maxi Sky* 2, un sollevapazienti a soffitto autonomo. Tutti i corsetti e le barre di sollevamento compatibili con *Maxi Sky* 2 sono ugualmente compatibili con *Maxi Sky* 2 Plus in Modalità singola. Per un elenco completo e per le istruzioni sul trasferimento dei pazienti, fare riferimento alle *Istruzioni per l'uso di Maxi Sky 2 (001-15698-XX)*.

Pulizia dei sollevapazienti a soffitto

NOTA: si consiglia di pulire i sollevapazienti e i loro accessori tra un utilizzo e l'altro.

Rimozione dei residui visibili

1) Utilizzare un panno imbevuto di acqua.

2) Rimuovere i residui visibili dai sollevapazienti a soffitto e dagli accessori partendo dall'alto fino al basso.

Pulizia generale

1) Utilizzare un panno inumidito con acqua calda e un detergente leggero.

2) Strofinare l'apparecchiatura da cima a fondo rimuovendo tutti i residui visibili.

3) Risciacquare l'eventuale detergente residuo con acqua pulita. Asciugare poi con un panno asciutto.

NOTA: prestare particolare attenzione alle aree illustrate sotto nella Fig. 80, poiché sono quelle più a rischio della presenza di germi. Usare una piccola spazzola e/o un bastoncino di ovatta per raggiungerle.

Per pulire efficacemente le superfici del sollevapazienti a soffitto, sfregare energicamente con le salviette.

ATTENZIONE: non bagnare il prodotto per evitare danni ai componenti elettrici e corrosione alle parti interne.

Se si asciuga il sollevapazienti con un getto d'aria calda, la temperatura non deve superare gli 80 °C (176 °F).

Non usare solventi a base di metanolo o qualsiasi altro tipo di solvente che possa danneggiare le finiture o le parti in plastica.

Per garantire una migliore superficie di scorrimento per le ruote della barella, pulire la parte interna del binario ogni 4 mesi. Per eseguire questa operazione, inserire uno straccio inumidito nell'apertura e farlo scorrere da un'estremità del binario all'altra.

AVVERTENZA: per evitare lesioni agli occhi e alla pelle, usare i prodotti di pulizia in conformità alle istruzioni. Adoperare sempre dispositivi di protezione per occhi, mani e indumenti quando si utilizzano detergenti.

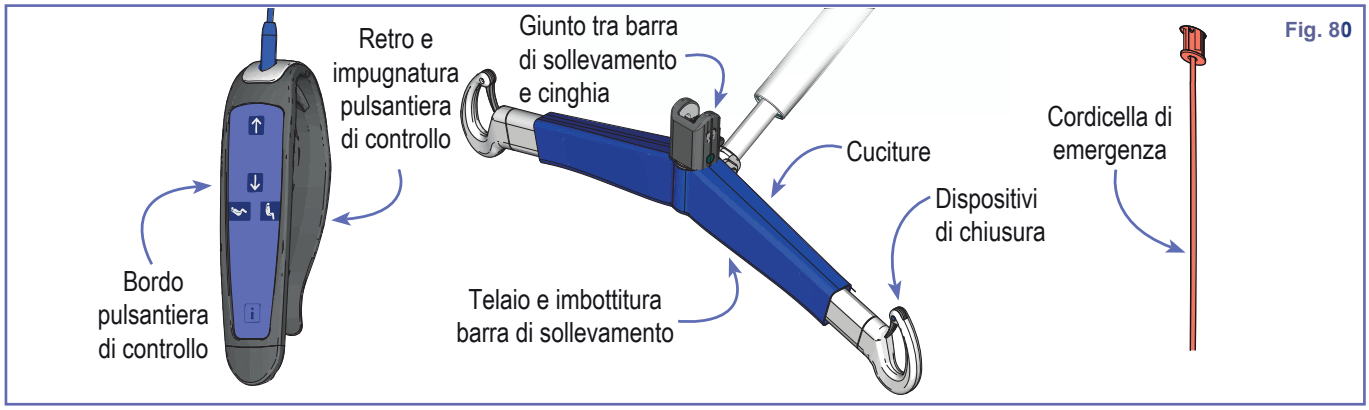

Fig. 80

Disinfezione

Pulire *Maxi Sky* 2 PLUS e gli accessori con una soluzione contenente uno dei disinfettanti compatibili di seguito elencati. I metodi di disinfezione dovranno essere conformi alle direttive locali o nazionali (Decontaminazione dei dispositivi medici) a seconda della struttura sanitaria o del Paese di utilizzo.

In caso di dubbi, rivolgersi al responsabile del controllo delle infezioni.

NOTA: si consiglia di pulire il sollevapazienti e i suoi accessori prima di procedere alla disinfezione.

NOTA: dopo un'accurata pulizia e/o disinfezione della cordicella di emergenza, verificare che il sollevapazienti sia ancora acceso.

Agenti disinfettanti per il sollevapazienti e gli accessori	Agenti disinfettanti					
	Ammonio quaternario ≤ 0,21% (2.100 ppm)					
	Alcol isopropilico ≤ 70%					
	Acido fenolico ≤ 1,56% (15.600 ppm)					
	Candeggina ≤ 1% (10.000 ppm)					
	Acido peracetico ≤ 0,25% (2.500 ppm)					
	Perossido di idrogeno ≤ 1,5%					
Modello standard (cinghia in nylon tessuto e barra di sollevamento con imbottitura)	↓	↓	↓	↓	↓	↓
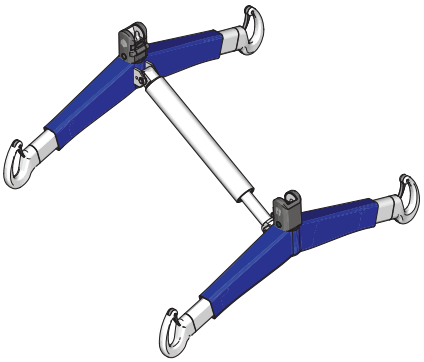				●	●	●
Modello per controllo delle infezioni (cinghia rivestita e barra di sollevamento senza imbottitura)	↓	↓	↓	↓	↓	↓
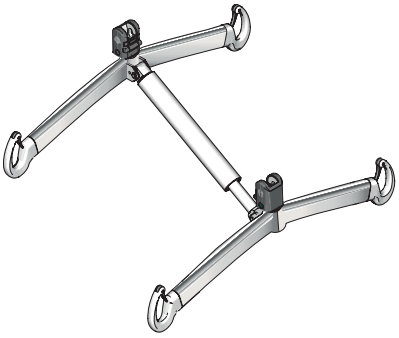 *	●	●	●	●	●	●
Altri accessori compatibili con tutti i modelli	↓	↓	↓	↓	↓	↓
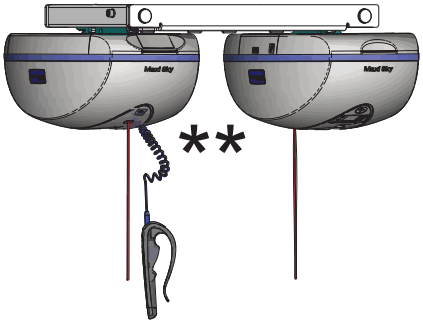 **	●	●	●	●	●	●

* Alcune parti della barra di sollevamento possono scolorire dopo un'esposizione ripetuta a candeggina, acido peracetico o perossido di idrogeno.

** Dopo un'esposizione ripetuta a candeggina o perossido di idrogeno, il cavo di collegamento della pulsantiera potrebbe sbiadire leggermente.

Cura degli accessori

Pulizia a parte, non è richiesta una particolare manutenzione da parte dell'utente, ma alcuni componenti devono essere controllati e sostituiti periodicamente. Questa operazione deve essere effettuata solamente da personale tecnico qualificato Arjo. Per ulteriori informazioni contattare Arjo o il distributore autorizzato di zona.

Movimentazione, trasporto e stoccaggio

Evitare colpi violenti durante il trasporto del sollevapazienti a soffitto.

I sollevapazienti a soffitto non dovrebbero restare inutilizzati per lunghi periodi di tempo senza avere ricaricato le batterie.

NOTA: Arjo consiglia di ricaricare le batterie almeno ogni due settimane anche se il sollevapazienti non viene usato. In questo modo si prolunga la vita delle batterie.

Se si conserva o si spedisce *Maxi Sky* 2 Plus, accertarsi che prima venga spenta l'alimentazione (nessuna luce verde).

Sostituzione batteria

Per ulteriori informazioni sulle batterie del sollevapazienti a soffitto e la loro sostituzione, fare riferimento alle *Istruzioni per l'uso di Maxi Sky 2* (001-15698-XX).

Per sostituire le batterie, è possibile contattare il rappresentante Arjo di zona.

ATTENZIONE: non tentare di usare una batteria non fornita da Arjo. Le batterie sono state progettate specificatamente per i sistemi di ricarica Arjo. Batterie non autorizzate possono danneggiare gravemente il sollevapazienti e/o il caricabatterie.

Controllo annuale

La barella, i sollevapazienti a soffitto e gli accessori di *Maxi Sky* 2 Plus devono essere ispezionati almeno ogni 12 mesi. Non effettuare da soli l'ispezione se non si è qualificati per tale operazione. Fare riferimento al «Programma di manutenzione preventiva» a pagina 39.

Per informazioni sul programma di manutenzione dei sollevapazienti a soffitto che fanno parte di *Maxi Sky* 2 Plus, fare riferimento alle *Istruzioni per l'uso di Maxi Sky 2* (001-15698-XX). Occorre prestare particolare attenzione alle cinghie del sollevapazienti a soffitto.

Requisiti di manutenzione

I sollevapazienti a soffitto di *Maxi Sky* 2 Plus sono dotati di un sistema di monitoraggio della manutenzione che informa l'utente quando è necessario effettuare un controllo di manutenzione. Lo schermo mostra il simbolo «Manutenzione necessaria» ( ) per attirare l'attenzione dell'utente.

Prevedere ispezioni programmate garantisce la durata nel tempo del prodotto e la sicurezza del paziente e dell'utilizzatore.

Per ulteriori informazioni sulla manutenzione della barella e della barra di sollevamento di *Maxi Sky* 2 Plus contattare il rappresentante locale Arjo.

Programma di manutenzione preventiva

Apparecchiatura soggetta a usura. Attenersi alle seguenti istruzioni e alle scadenze per la manutenzione indicate per garantire la conformità dell'apparecchiatura alle specifiche di fabbricazione originali.

NOTA: Per informazioni sul programma di manutenzione dei sollevapazienti a soffitto che fanno parte di *Maxi Sky* 2 Plus, fare riferimento alle *Istruzioni per l'uso di Maxi Sky 2* (001-15698-XX).

AVVERTENZA: i punti indicati nella seguente tabella rappresentano i controlli minimi raccomandati dal produttore. In alcuni casi bisogna effettuare controlli con maggiore frequenza. Continuare a utilizzare l'apparecchiatura senza eseguire regolari controlli o quando viene rilevato un guasto compromette seriamente la sicurezza dell'utente e dei pazienti. Leggi e norme locali possono essere più rigide rispetto a quelle indicate dal produttore. Occorre effettuare un test di carico sull'intero sistema ogni 12 mesi. L'assistenza e la manutenzione preventiva possono essere concordate con il distributore Arjo. La manutenzione preventiva specificata in questo manuale può evitare incidenti e ridurre i costi di riparazione.

AVVERTENZA: la manutenzione relativa alla sicurezza e il servizio assistenza autorizzato devono essere effettuati da personale qualificato, appositamente formato da Arjo, usando la giusta attrezzatura e la documentazione adeguata, compresi l'elenco delle parti di ricambio e il manuale di manutenzione. Il mancato rispetto di questi requisiti può provocare lesioni personali e/o compromettere la sicurezza dell'apparecchiatura.

AVVERTENZA: non effettuare interventi di assistenza o manutenzione sul sollevapazienti quando è in uso con un paziente.

Ispezioni della barella e dell'integrazione del sistema di *Maxi Sky* 2 Plus

	FREQUENZA				
	Ogni due anni o 5.000 cicli				
	Ogni anno o 2.500 cicli				
	Ogni quattro mesi o 1.000 cicli				
	Prima di ogni uso				
	Inizialmente				
CONTROLLI DELL'UTENTE	↓	↓	↓	↓	↓
Controllare l'eventuale presenza di danni esterni, componenti mancanti o rotti.	●	●			
Verificare il sistema di arresto di emergenza tirando la cordicella rossa di emergenza su uno dei sollevapazienti a soffitto.			●		
CONTROLLI EFFETTUATI DA UN TECNICO ADDETTO ALLA MANUTENZIONE AUTORIZZATO	↓	↓	↓	↓	↓
Controllare la barella e i mezzi di attacco/fissaggio del sollevapazienti a soffitto alla barella, assicurandosi che non vi siano componenti allentati o mancanti.				●	
Controllare se le ruote sul binario sono danneggiate, arrugginite o rotte. Sostituirli se danneggiati.				●	
Eseguire la riconfigurazione dalla Modalità doppia alla singola e dalla singola alla doppia.				●	
Eseguire un test di carico con il carico di lavoro sicuro (SWL) e una rotazione di 360°. • Modalità doppia: 272 kg (600 lb) sull'unità secondaria del sollevapazienti a soffitto e 182 kg (400 lb) sull'unità principale del sollevapazienti a soffitto. • Modalità singola: 272 kg (600 lb) sull'unità principale del sollevapazienti a soffitto e 0 kg/lb su quella secondaria.				●	
Controllare il movimento di rotazione del sollevapazienti a soffitto. I sollevapazienti a soffitto devono ruotare liberamente senza rumore.				●	
Effettuare il controllo del sistema di ricarica secondo quanto riportato nel *Manuale di manutenzione e riparazione di Maxi Sky 2 (001-15697)*.				●	
Eseguire il test di funzionalità del sistema secondo quanto riportato in *Procedura iniziale di avvio* di *Maxi Sky* 2 Plus *(001-31229-EN)*.				●	

Controlli degli accessori	FREQUENZA				
	Ogni due anni o 5.000 cicli				
	Ogni anno o 2.500 cicli				
	Ogni quattro mesi o 1.000 cicli				
	Prima di ogni uso				
	Inizialmente				
CONTROLLI DELL'UTENTE	↓	↓	↓	↓	↓
Controllare tutti i componenti del corsetto (attacchi, tessuto, cuciture e cinghia) per verificare la presenza di segni di usura, scolorimento o fili allentati.		●			
Pulire il corsetto come indicato sull'etichetta del prodotto.	Quando necessario				
Controllare se la barra di sollevamento è danneggiata o rotta. Accertarsi che tutti gli attacchi siano adeguatamente fissati.		●		●	
CONTROLLI EFFETTUATI DA UN TECNICO ADDETTO ALLA MANUTENZIONE AUTORIZZATO	↓	↓	↓	↓	↓
Controllare la barra di sollevamento. Le chiusure a innesto rapido devono richiudersi a scatto liberamente, i pittogrammi sono integri e gli innesti rapidi sono attaccati alla cinghia corretta del sollevapazienti a soffitto (fare riferimento alla Fig. 17).				●	
Controllare l'attacco della barra di sollevamento. Deve ruotare ed estendersi/ritrarsi liberamente.				●	
Controllare l'eventuale presenza di danni o rotture sulla barra di sollevamento. I ganci delle chiusure devono richiudersi a scatto.				●	

Controlli dei binari	FREQUENZA				
	Ogni due anni o 5.000 cicli				
	Ogni anno o 2.500 cicli				
	Ogni quattro mesi o 1.000 cicli				
	Prima di ogni uso				
	Inizialmente				
CONTROLLI DELL'UTENTE	↓	↓	↓	↓	↓
Pulire la parte interna del binario per rimuovere la polvere accumulata sulla superficie di scorrimento.	●		●		
Pulire i contatti della stazione di ricarica con un panno umido.			●		
Accertarsi che i fermi di fine corsa e i cappucci dei binari siano in posizione.	●	●			
CONTROLLI EFFETTUATI DA UN TECNICO ADDETTO ALLA MANUTENZIONE AUTORIZZATO	↓	↓	↓	↓	↓
Coppia di serraggio dei fermi di fine corsa a 20 N·m (15 lbf. ft).	●			●	
Accertarsi che i dispositivi di blocco della staffa non siano visibili.	●			●	
Accertarsi che i giunti del binario siano chiusi e che i perni elastici siano centrati.	●			●	
Accertarsi che il binario sia dritto quando non è caricato.	●			●	
Accertarsi che il carico regolato del sollevapazienti sia pari o inferiore al Carico di Lavoro Sicuro (SWL) dell'installazione.	●			●	
Controllare che gli accessori (ad es. sistema X-Y, Gate, ecc.) siano completi e sottoposti a corretta manutenzione.	●			●	
Accertarsi che gli attacchi (staffe del soffitto) non siano stati spostati, danneggiati o rimossi.	●			●	
Ispezionare i fermi di fine corsa del binario. Controllare e stringere i componenti metallici (se necessario).				●	
Eseguire un test di carico con il carico di lavoro sicuro (SWL).				●	

NOTA: se il prodotto non funziona come previsto, contattare immediatamente il rivenditore autorizzato Arjo di zona per l'assistenza.

AVVERTENZA: prima di ciascun uso, accertarsi che tutti i fermi di fine corsa siano in posizione al fine di evitare il rischio di cadute del paziente.

PROBLEMA	DA CONTROLLARE
Dopo aver premuto un interruttore «Accensione» del sollevapazienti a soffitto, il LED non si illumina e sul display non viene visualizzato nulla.	• Accertarsi che gli interruttori di «Accensione» sui due sollevapazienti a soffitto siano spinti verso l'alto. • Il sollevapazienti a soffitto potrebbe essere in modalità Riposo. Premere un pulsante sulla pulsantiera di controllo o uno dei pulsanti ausiliari e verificare se si visualizza qualcosa sul display. • Si tenga presente che in Modalità singola sarà acceso solo il display dell'unità principale del sollevapazienti a soffitto. • Se il problema persiste, contattare il proprio rappresentante di zona Arjo.
Il LED è rosso e sul display non viene visualizzato nulla.	• Ciò può indicare che le batterie sono scariche. • Il sollevapazienti a soffitto potrebbe essere in modalità Riposo. Premere un pulsante sulla pulsantiera di controllo o uno dei pulsanti ausiliari e verificare se si visualizza qualcosa sul display. • Si tenga presente che in Modalità singola sarà acceso solo il display dell'unità principale del sollevapazienti a soffitto. • Se il problema persiste, contattare il proprio rappresentante di zona Arjo.
Il LED è verde, ma sul display non viene visualizzato nulla.	• Il sollevapazienti a soffitto potrebbe essere in modalità Riposo. Premere un pulsante sulla pulsantiera di controllo o uno dei pulsanti ausiliari e verificare se si visualizza qualcosa sul display. • Si tenga presente che in Modalità singola sarà acceso solo il display dell'unità principale del sollevapazienti a soffitto. • Se il problema persiste, contattare il proprio rappresentante di zona Arjo.
Sul display si visualizza un codice guasto generale (vedere «Simboli del display LCD» a pagina 8).	• Alcune funzioni possono essere bloccate. • Se il malfunzionamento persiste, contattare il proprio rappresentante di zona Arjo per la manutenzione.
Sul display si visualizza un codice di manutenzione dopo un periodo di modalità Riposo.	• È possibile usare l'unità; tuttavia, un tecnico Arjo deve eseguire la manutenzione il prima possibile.
Sul display lampeggia il simbolo ⚠.	• È stato raggiunto il ciclo di lavoro utile del motore. • La funzione che ha portato al superamento del ciclo di lavoro viene disattivata, mentre tutte le altre rimangono attive. • Abbassare il paziente e attendere che il simbolo ⚠ sparisca prima di effettuare un altro trasferimento.
Il LED non si accende. Il display funziona correttamente.	• Verificare nel menu Personalizzazione se il LED è nello stato «attivato» (vedere «Personalizzazione» a pagina 10). • Se il LED è nello stato «attivato» ma continua a non accendersi, contattare il rappresentante Arjo per la manutenzione.
Il sollevapazienti a soffitto emette un bip durante l'uso.	• Le batterie sono scariche. Controllare se il display indica che le batterie sono quasi scariche. Riportare il sollevapazienti a soffitto alla stazione di ricarica. L'unità può interrompere il sollevamento ma si può ancora usare la funzione di discesa.
Le batterie sono sempre scariche già dopo pochi trasferimenti (da 3 a 5).	• Posizionare *Maxi Sky* 2 Plus sotto la stazione di ricarica per un ciclo completo di carica di 8 ore. • Se il sollevapazienti a soffitto non rileva la stazione di ricarica, fare riferimento alla pagina 39. • Se il problema persiste, contattare il proprio rappresentante di zona Arjo.

PROBLEMA	DA CONTROLLARE
Il display indica una buona carica delle batterie, ma quando si tenta di trasferire il paziente, il sollevapazienti a soffitto si ferma.	• Contattare il rappresentante Arjo di zona per la sostituzione delle batterie.
Il sollevapazienti a soffitto non funziona quando si premono i tasti sulla pulsantiera di controllo.	• Accertarsi che gli interruttori di «Accensione» sui due sollevapazienti a soffitto siano spinti verso l'alto. • Verificare se i pulsanti ausiliari SU/GIÙ dei sollevapazienti a soffitto (situati vicino al display) funzionano. Se sì, il problema può derivare dalla pulsantiera di controllo. Contattare il rappresentante Arjo di zona per la sostituzione della pulsantiera di controllo.
Se non funziona solo il pulsante SU sulla pulsantiera di controllo, significa che in una o in entrambe le cinghie è assente il movimento verso l'alto.	• Controllare se le cinghie sono completamente riavvolte all'interno dei sollevapazienti a soffitto. Se sì, il movimento verso l'alto ha raggiunto il suo punto più alto. • Controllare che le cinghie non siano attorcigliate, poiché ciò potrebbe attivare il limitatore di «fine corsa». • Se il display indica un codice guasto, contattare il rappresentante Arjo di zona. • Verificare che *Maxi Sky* 2 Plus sia in «Modalità doppia» (fare riferimento a pagina 34). • Verificare se il pulsante ausiliario SU del sollevapazienti a soffitto (situato vicino al display) funziona. Se sì, il problema può derivare dalla pulsantiera di controllo. Contattare il rappresentante Arjo di zona per la sostituzione della pulsantiera di controllo.
Se non funziona solo il pulsante GIÙ sulla pulsantiera di controllo, significa che in una o in entrambe le cinghie è assente il movimento verso il basso.	• Verificare che la cinghia sia completamente srotolata fuori dal sollevapazienti a soffitto. Se sì, il movimento verso il basso ha raggiunto il suo punto più basso. • Verificare se il peso sospeso alla cinghia di sollevamento è superiore a 1,5 kg (3,3 lb). Il sollevapazienti a soffitto ha bisogno di una tensione minima sulla cinghia per funzionare. • Verificare se Maxi Sky 2 Plus è in «Modalità doppia» (fare riferimento a pagina 34). • Se il display indica un codice guasto, contattare il rappresentante Arjo di zona. • Verificare se il pulsante ausiliario GIÙ del sollevapazienti a soffitto (situato vicino al display) funziona. Se sì, il problema può derivare dalla pulsantiera di controllo. Contattare il rappresentante Arjo di zona per la sostituzione della pulsantiera di controllo.
Il movimento di inclinazione è invertito (il paziente si trova «seduto» quando è attivato il pulsante di inclinazione e viceversa).	• Verificare che l'unità principale del sollevapazienti a soffitto (quella con la pulsantiera di controllo) sia dotata di un adattatore verde a innesto rapido (vedere «Fig. 77» a pagina 34). • Verificare che l'innesto rapido con il punto verde sia collegato all'adattatore verde a innesto rapido (vedere «Fig. 77» a pagina 34).

PROBLEMA	DA CONTROLLARE
Se i pulsanti della funzione inclinazione sulla pulsantiera di controllo (SEDUTO/ SDRAIATO) non funzionano, significa che la funzione di inclinazione non riesce a raggiungere la posizione «completamente seduto» o «completamente sdraiato».	• Verificare se Maxi Sky 2 Plus è in «Modalità doppia» (fare riferimento a pagina 34). • È stata raggiunta la differenza massima consentita di altezza tra le barre di sollevamento con conseguente arresto della funzione posizione seduta o sdraiata. • Il software ha calcolato che uno spostamento del trasferimento di peso tra i sollevapazienti a soffitto ha causato un sovraccarico di un sollevapazienti e ha fermato il movimento. Si tratta di una normale funzione di sicurezza. Sul display del sollevapazienti a soffitto si visualizza l'icona «Sovrappeso» e la funzione che ha causato il problema viene bloccata. • Collegando a Maxi Sky 2 Plus solo la barra di sollevamento (cioè senza paziente) e in Modalità doppia, premere il pulsante SU per sollevare la barra di sollevamento nella sua posizione più alta. In questo modo sarà reimpostato il calcolo della differenza di altezza.
Con stazione di ricarica Il sollevapazienti a soffitto non si ricarica correttamente, il ciclo di ricarica non si avvia o il livello della batteria non raggiunge mai almeno il 75% dopo un ciclo di ricarica.	1) Accertarsi che il sollevapazienti a soffitto sia in Modalità doppia e che il LED sia attivato. 2) Se si visualizza il simbolo di carica della batteria al 75% o meno (su entrambi i sollevapazienti a soffitto), spostare e riportare il sollevapazienti sotto la stazione di ricarica: ◆ Il simbolo della batteria scorre da batteria esaurita a completamente carica e il LED verde lampeggia per circa 7 secondi. Questo conferma il rilevamento della stazione di ricarica e l'alimentazione con la tensione corretta. ◆ Se il suddetto rilevamento non avviene, andare al punto 4. 3) Non utilizzare il sollevapazienti a soffitto mentre è sotto la stazione di ricarica per 8,5 ore per completare un ciclo intero di ricarica (8 ore) e lasciare tempo sufficiente (30 minuti) per un'autodiagnosi. ◆ Trascorso questo tempo, spostare il sollevapazienti a soffitto dalla stazione di ricarica. Questo dovrebbe riattivare i due sollevapazienti a soffitto e su entrambi dovrebbe apparire il simbolo della batteria. Se i livelli della batteria sono del 100% o del 75%, il sistema di ricarica è pienamente operativo. Altrimenti andare al punto 6. 4) Se possibile, controllare che i caricabatterie siano collegati a una presa standard e che la presa sia alimentata. 5) Se possibile, verificare che le lamelle facciano contatto con la stazione di ricarica. 6) Se il problema persiste, contattare il proprio rappresentante di zona Arjo.

PROBLEMA	DA CONTROLLARE
Con ECS Il sollevapazienti a soffitto non si ricarica correttamente: il ciclo di ricarica non si avvia o il livello della batteria non raggiunge mai almeno il 75% dopo un ciclo di ricarica.	1) Accertarsi che il sollevapazienti a soffitto sia in Modalità doppia e che il LED sia attivato. 2) Se si visualizza il simbolo di carica della batteria al 75% o meno (su entrambi i sollevapazienti a soffitto), premere brevemente il pulsante GIÙ sulla pulsantiera di controllo e attendere 30 secondi. ◆ Si visualizzerà il simbolo ECS (su entrambi i sollevapazienti a soffitto) per indicare che il ciclo di ricarica è iniziato. Se no, andare al punto 4. ◆ Spostare il sollevapazienti a soffitto lungo tutto il tracciato del binario per garantire che la ricarica dell'ECS non venga interrotta. 3) Non utilizzare il sollevapazienti a soffitto per 8,5 ore per completare un ciclo intero di ricarica (8 ore) e lasciare tempo sufficiente (30 minuti) per un'autodiagnosi. ◆ Trascorso questo tempo, premere brevemente il pulsante GIÙ sulla pulsantiera di controllo e osservare il display dopo 15 secondi. I due sollevapazienti a soffitto dovrebbero essere riattivati e su entrambi dovrebbe apparire il simbolo della batteria. Se i livelli della batteria sono del 100% o del 75%, il sistema di ricarica è pienamente operativo. Altrimenti andare al punto 5. ◆ È possibile e normale che 20 secondi dopo la riattivazione, si visualizzi nuovamente il simbolo ECS e che inizi un nuovo ciclo di ricarica. 4) Se possibile, controllare che i caricabatterie siano collegati a una presa standard e che la presa sia alimentata. 5) Se il problema persiste, contattare il proprio rappresentante di zona Arjo.

Dimensioni generali:

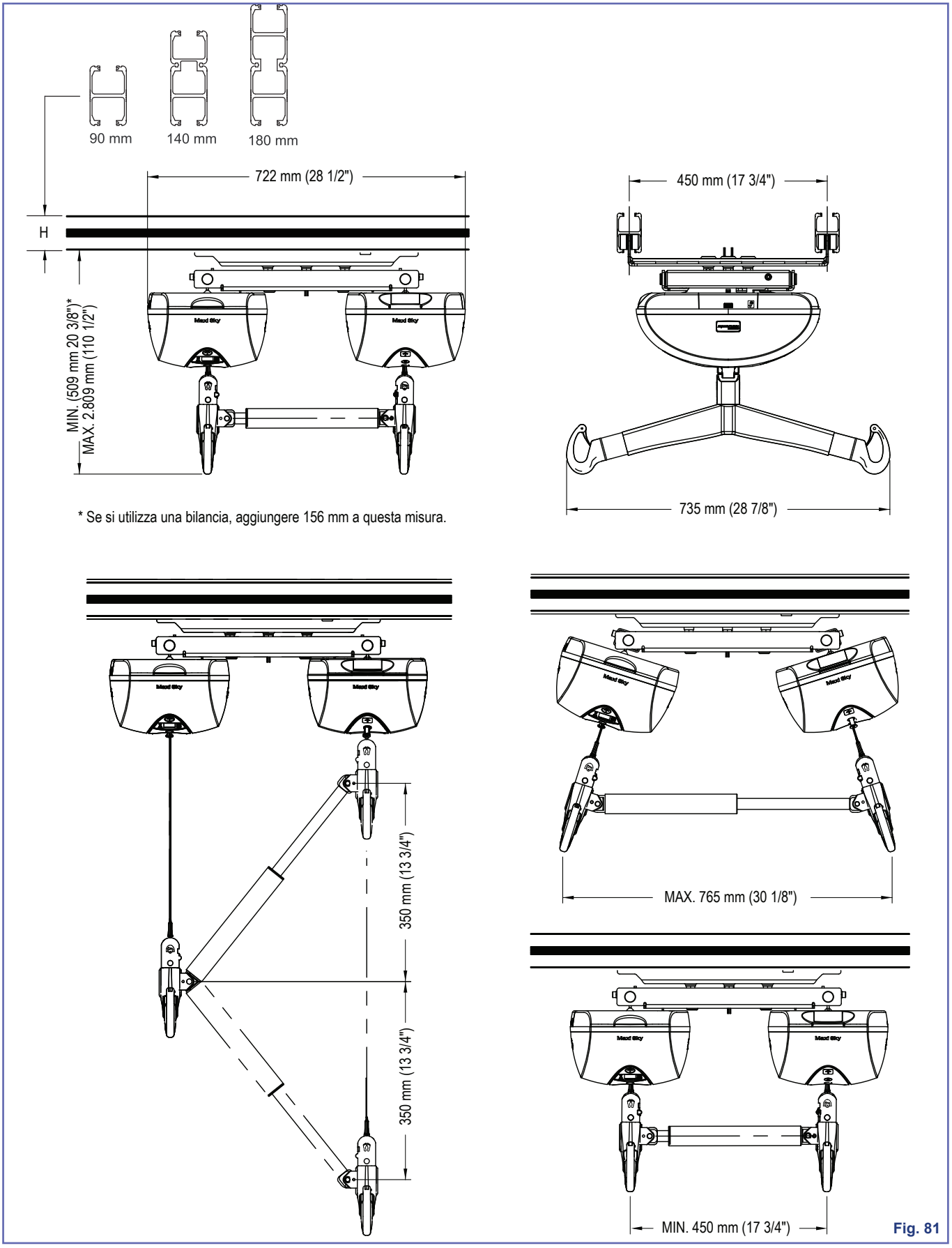

Fig. 81

Specifiche tecniche

INFORMAZIONI SUL PRODOTTO	*Maxi Sky* 2 Plus
Peso, completo (barella e due sollevapazienti a soffitto incl.)	51,6 kg (113,5 lb)
Peso, barra di sollevamento	6,6 kg (14,5 lb)
Capacità di sollevamento	Modalità doppia 454 kg (1.000 lb), Modalità singola 272 kg (600 lb)
Lunghezza cinghia	2.500 mm (98,4")
Velocità di sollevamento (Modalità doppia)	4,3 cm/s (1,7 "/s) senza carico 3,4 cm/s (1,3 "/s) con 240 kg (528 lb) 3,0 cm/s (1,2 "/s) con 400 kg (880 lb) 2,9 cm/s (1,1 "/s) con 454 kg (1.000 b)
Escursione massima (dal soffitto)	2.300 mm (90,6")
Velocità di spostamento orizzontale	N/A, funzionamento manuale
Forza per azionare i comandi	< 5 N
Forze di spinta e trazione a 454 kg (1.000 lb) Spostamento orizzontale e rotazione	< 60 N
IMPIANTO ELETTRICO	
Ciclo di lavoro	Motore su/giù: max 10%, 1 minuto continuativamente Motore seduto/sdraiato (Modalità singola): max 10%, 1 minuto continuativamente
Velocità di spostamento orizzontale	N/A
Motore asse verticale	24 V CC, 110 W
Dati nominali	24 V CC, 15 A max.
Livello acustico per il sollevamento/abbassamento, con o senza carico	58,2 dBA scarico, 65,3 dBA con carico fino a 454 kg (1.000 lb)
Apparecchiatura medicale	Protezione di tipo BF contro shock elettrici in conformità alla norma IEC 60601-1.
AVVERTENZA: i dispositivi di comunicazione a radiofrequenza (RF) portatili (tra cui periferiche come ad esempio cavi di antenne e antenne esterne) devono essere usati a una distanza minima di 30 cm da qualsiasi componente di *Maxi Sky* 2, inclusi i cavi specificati dal produttore. In caso contrario, potrebbe derivarne una riduzione delle prestazioni dell'apparecchio. Consultare la sezione «Conformità agli standard elettromagnetici» per maggiori informazioni.	
Tipo batteria	Batteria ricaricabile, al piombo-acido, sigillata, con regolazione a valvola 12 V, 5 Ah
Capacità batteria	Fornisce fino a 110 trasferimenti con un carico di 200 kg (440 lb), fino a 50 trasferimenti con un carico di 400 kg (880 lb) e fino a 34 trasferimenti con un carico di 454 kg (1.000 lb).
Classe di protezione - Pulsantiera di controllo	IPX7
Grado di protezione - *Maxi Sky* 2 Plus	IP24
Sollevapazienti a soffitto, classe di protezione, prevenzione da scosse elettriche	Apparecchiatura alimentata internamente
Ingresso caricabatteria	100-240 V CA, 50-60 Hz, 57-70 VA
Uscita caricabatteria	28,1 V CC, 1 A max, 28,1 VA
Protezione di sicurezza caricabatteria	Classe 2, doppio isolamento
CONDIZIONI DI FUNZIONAMENTO, TRASPORTO E CONSERVAZIONE	
Funzionamento normale	Intervallo temperatura di conservazione da 5 a 40 °C (da 41 a 104 °F) Intervallo umidità relativa dal 15% al 93% Intervallo pressione barometrica da 700 hPa a 1.060 hPa
Condizioni di trasporto/conservazione	Intervallo temperatura di conservazione da -40 a 70 °C (da -40 a 158 °F) Intervallo umidità relativa dal 10% al 93% senza condensa Intervallo pressione barometrica da 500 hPa a 1.060 hPa
AVVERTENZA: questa apparecchiatura non deve trovarsi in presenza di miscele anestetiche infiammabili con aria, ossigeno o protossido di azoto.	

Smaltimento sicuro a fine vita

Confezione/prodotto	Cartone ondulato, riciclabile. Riciclare i componenti prevalentemente costituiti da vari tipi di metalli (contenenti oltre il 90% di metallo in peso), come le barre di sollevamento per corsetti, le barre perimetrali, i supporti per la posizione eretta, ecc. come metalli.
Batteria	Riciclare separatamente tutte le batterie presenti nel prodotto. Smaltire le batterie in conformità alle normative nazionali o locali.
Componenti elettrici ed elettronici	Smontare e riciclare i sistemi sollevapazienti che contengono componenti elettrici ed elettronici o cavi elettrici ai sensi della direttiva RAEE (Rifiuti di apparecchiature elettriche ed elettroniche) o in conformità alla normativa locale o nazionale.
Corsetti	Smaltire i corsetti, compresi i rinforzi/stabilizzatori, il materiale dell'imbottitura e altri tessuti, polimeri o materiali plastici, ecc., come rifiuti combustibili.

Conformità agli standard elettromagnetici

Maxi Sky 2 Plus è stato testato per verificarne la conformità agli attuali standard normativi riguardanti la sua capacità di bloccare le interferenze elettromagnetiche (Electromagnetic Interference, EMI) dovute a fonti esterne.

Tuttavia, occorre tenere presente che alcune procedure possono aiutare a ridurre le interferenze elettromagnetiche:

- Accertarsi che altri dispositivi nelle zone in cui i pazienti vengono tenuti in osservazione e/o nei reparti di rianimazione rientrino nei livelli di emissioni standard accettati.
- Distanziare al massimo fra di loro i dispositivi elettromedicali. I dispositivi a elevato assorbimento di potenza potrebbero produrre EMI in grado di interferire con il funzionamento del sollevapazienti.

Per maggiori informazioni su come gestire l'ambiente elettromagnetico a radiofrequenza (RF) dell'unità, consultare *AAMI TIR 18-1997 - Guidance on Electromagnetic Compatibility of Medical Devices for Clinical/Biomedical Engineers* (Guida alla compatibilità elettromagnetica dei dispositivi medici per gli ingegneri clinici/biomedici).

AVVERTENZA: non utilizzare l'apparecchiatura in prossimità di altre apparecchiature né sovrapporle ad essa, poiché ciò potrebbe causare un malfunzionamento. Qualora sia necessario installarla in prossimità di un'altra apparecchiatura, deve essere monitorata per verificarne il normale funzionamento.

AVVERTENZA: l'apparecchiatura potrebbe causare interferenze radio oppure potrebbe compromettere il funzionamento delle apparecchiature che si trovano nelle vicinanze. Potrebbe essere necessario intraprendere azioni quali il riorientamento, il riposizionamento dell'apparecchiatura o la schermatura dell'ubicazione.

AVVERTENZA: l'uso di accessori, cavi e ricambi diversi da quelli specificati o forniti da Arjo può provocare un aumento delle emissioni elettromagnetiche o la diminuzione dell'immunità elettromagnetica di questa apparecchiatura con conseguente funzionamento scorretto.

Emissioni elettromagnetiche

Raccomandazioni e Dichiarazione del Produttore Sulle Emissioni Elettromagnetiche - Per Tutti i Sistemi e le Apparecchiature		
Maxi Sky 2 Plus è destinato all'uso negli ambienti elettromagnetici sotto indicati. Il cliente o l'utente di *Maxi Sky* 2 Plus deve accertarsi che sia usato in tali ambienti.		
Test sulle emissioni	Conformità	Ambiente elettromagnetico – raccomandazioni
Emissioni Radio Frequenza CISPR 11	Gruppo 1	*Maxi Sky* 2 Plus utilizza energia RF solo per il suo funzionamento interno. Di conseguenza, le sue emissioni RF sono molto basse e non tali da causare alcuna interferenza nelle apparecchiature elettroniche che si trovano nelle vicinanze.
Emissioni Radio Frequenza CISPR 11	Classe B	*Maxi Sky* 2 Plus è adatto all'uso in qualsiasi struttura, compresi gli ambienti residenziali e in generale tutti quelli direttamente collegati alla rete elettrica pubblica a bassa tensione che alimenta gli edifici per uso domestico.
Emissioni armoniche IEC 61000-3-2	Classe A	
Fluttuazioni di tensione/emissioni flicker IEC 61000-3-3	Conforme	

Immunità elettromagnetica

Raccomandazioni e Dichiarazione del Produttore Sull'immunità Elettromagnetica - Per Tutti i Sistemi e le Apparecchiature			
Maxi Sky 2 Plus è destinato all'uso negli ambienti elettromagnetici specificati sotto. Il cliente o l'utente di *Maxi Sky* 2 Plus deve accertarsi di utilizzarlo in tali ambienti.			
Test di immunità	Livello di test IEC 60601	Livello di conformità	Indicazioni relative all'ambiente elettromagnetico
Scarica elettrostatica (EDS) IEC 61000-4-2	±8 kV a contatto ±15 kV in aria	±8 kV a contatto ±15 kV in aria	I pavimenti devono essere in legno, cemento o in piastrelle di ceramica. Se i pavimenti sono rivestiti di materiale sintetico, l'umidità relativa deve essere come minimo 30%.
Transitori elettrici rapidi/burst IEC 61000-4-4	±2 kV, alimentazione di rete CA ±1 kV, porte di ingresso/uscita Frequenza di ripetizione di 100 kHz	±2 kV, alimentazione di rete CA ±1 kV, porte di ingresso/uscita Frequenza di ripetizione di 100 kHz	La qualità dell'alimentazione di rete deve corrispondere a quella tipica di un ambiente ospedaliero o commerciale.
Sovratensione transitoria IEC 61000-4-5	±2 kV, alimentazione di rete CA, da linea a terra ±1 kV, alimentazione di rete CA, da linea a linea	±2 kV, alimentazione di rete CA, da linea a terra ±1 kV, alimentazione di rete CA, da linea a linea	
Cadute di tensione, brevi interruzioni e variazioni di tensione sulle linee di alimentazione elettrica in ingresso IEC 61000-4-11	0% U_T; 0,5 cicli a 0°, 45°, 90°, 135°, 180°, 225°, 270° e 315° 0% U_T; 1 ciclo e 70% U_T; 25/30 cicli Monofase: a 0° 0% U_T; 250/300 cicli	0% U_T; 0,5 cicli a 0°, 45°, 90°, 135°, 180°, 225°, 270° e 315° 0% U_T; 1 ciclo e 70% U_T; 25/30 cicli Monofase: a 0° 0% U_T; 250/300 cicli	
Frequenza di rete (50/60 Hz) campo magnetico IEC 61000-4-8	30 A/m 50/60 Hz	30 A/m 50/60 Hz	I campi magnetici della frequenza di alimentazione devono avere i livelli caratteristici di un'ubicazione tipica di un ambiente tipico commerciale od ospedaliero.
NOTA: U_T è la tensione di rete CA prima dell'applicazione dei livelli di test.			

Raccomandazioni e Dichiarazione del Produttore Sull'immunità Elettromagnetica - Per Tutti i Sistemi e le Apparecchiature			
Maxi Sky 2 Plus è destinato all'uso negli ambienti elettromagnetici specificati sotto. Il cliente o l'utente di *Maxi Sky* 2 Plus deve accertarsi di utilizzarlo in tali ambienti.			
Test di immunità	Livello di test IEC 60601	Livello di conformità	Indicazioni relative all'ambiente elettromagnetico
RF condotta IEC 61000-4-6	3 V all'esterno delle bande ISM tra 0,15–80 MHz 6 V all'interno delle bande ISM e radio amatoriali tra 0,15–80 MHz	3 V all'esterno delle bande ISM tra 0,15–80 MHz 6 V all'interno delle bande ISM e radio amatoriali tra 0,15–80 MHz	N/A
RF irradiata IEC 61000-4-3	10 V/m Da 80 MHz a 2,7 GHz	20 V/m Da 80 MHz a 2,7 GHz	N/A
Campi di prossimità da apparecchiature di comunicazione wireless RF IEC 61000-4-3	380–390 MHz 27 V/m; PM 50%; 18 Hz 430–470 MHz 28 V/m; (FM ±5 kHz, 1 kHz sine) PM; 18 Hz 800–960 MHz 28 V/m; PM 50%; 18 Hz 1.700–1.990 MHz 28 V/m; PM 50%; 217 Hz 2.400–2.570 MHz 28 V/m; PM 50%; 217 Hz 5.100–5.800 MHz 9 V/m; PM 50%; 217 Hz 704–787 MHz 9 V/m; PM 50%; 217 Hz	380–390 MHz 27 V/m; PM 50%; 18 Hz 430–470 MHz 28 V/m; (FM ±5 kHz, 1 kHz sine) PM; 18 Hz 800–960 MHz 28 V/m; PM 50%; 18 Hz 1.700–1.990 MHz 28 V/m; PM 50%; 217 Hz 2.400–2.570 MHz 28 V/m; PM 50%; 217 Hz 5.100–5.800 MHz 9 V/m; PM 50%; 217 Hz 704–787 MHz 9 V/m; PM 50%; 217 Hz	N/A

Pagina lasciata intenzionalmente in bianco

AUSTRALIA
Arjo Australia
Building B, Level 3
11 Talavera Road
Macquarie Park, NSW, 2113,
Australia
Phone: 1800 072 040

BELGIQUE / BELGIË
Arjo Belgium
Evenbroekveld 16
9420 Erpe-Mere
Phone: +32 (0) 53 60 73 80
Fax: +32 (0) 53 60 73 81
E-mail: info.belgium@arjo.com

BRASIL
Arjo Brasil Equipamentos Médicos Ltda
Rua Marina Ciufuli Zanfelice, 329 PB02
Galpão - Lapa
São Paulo – SP – Brasil
CEP: 05040-000
Phone: 55-11-3588-5088
E-mail: vendas.latam@arjo.com
E-mail: servicios.latam@arjo.com

CANADA
Arjo Canada Inc.
90 Matheson Boulevard West
Suite 350
CA-MISSISSAUGA, ON, L5R 3R3
Tel/Tél: +1 (905) 238-7880
Free: +1 (800) 665-4831
Fax: +1 (905) 238-7881
E-mail: info.canada@arjo.com

ČESKÁ REPUBLIKA
Arjo Czech Republic s.r.o.
Na Strzi 1702/65
140 00 Praha
Czech Republic
Phone No: +420225092307
E-mail: info.cz@arjo.com

DANMARK
Arjo A/S
Vassingerødvej 52
DK-3540 LYNGE
Tel: +45 49 13 84 86
Fax: +45 49 13 84 87
E-mail: dk_kundeservice@arjo.com

DEUTSCHLAND
Arjo GmbH
Peter-Sander-Strasse 10
DE-55252 MAINZ-KASTEL
Tel: +49 (0) 6134 186 0
Fax: +49 (0) 6134 186 160
E-mail: info-de@arjo.com

ESPAÑA
ARJO IBERIA S.L.
Poligono Can Salvatella
c/ Cabanyes 1-7
08210 Barberà del Valles
Barcelona - Spain
Telefono 1: +34 900 921 850
Telefono 2: +34 931 315 999

FRANCE
Arjo SAS
2 Avenue Alcide de Gasperi
CS 70133
FR-59436 RONCQ CEDEX
Tél: +33 (0) 3 20 28 13 13
Fax: +33 (0) 3 20 28 13 14
E-mail: info.france@arjo.com

HONG KONG
Arjo Hong Kong Limited
Room 411-414, 4/F, Manhattan Centre,
8 Kwai Cheong Road, Kwai Chung, N.T.,
HONG KONG
Tel: +852 2960 7600
Fax: +852 2960 1711

ITALIA
Arjo Italia S.p.A.
Via Giacomo Peroni 400-402
IT-00131 ROMA
Tel: +39 (0) 6 87426211
Fax: +39 (0) 6 87426222
E-mail: Italy.promo@arjo.com

MIDDLE EAST
Arjo Middle East FZ-LLC
Office 908, 9th Floor,
HQ Building,North Tower,
Dubai Science Park,
Al Barsha South
P.O. Box 11488, Dubai,
United Arab Emirates
Direct +971 487 48053
Fax +971 487 48072
Email: Info.ME@arjo.com

NEDERLAND
Arjo Nederland BV
Biezenwei 21
4004 MB TIEL
Postbus 6116
4000 HC TIEL
Tel: +31 (0) 344 64 08 00
Fax: +31 (0) 344 64 08 85
E-mail: info.nl@arjo.com

NEW ZEALAND
Arjo Ltd
34 Vestey Drive
Mount Wellington
NZ-AUCKLAND 1060
Tel: +64 (0) 9 573 5344
Free Call: 0800 000 151
Fax: +64 (0) 9 573 5384
E-mail: nz.info@Arjo.com

NORGE
Arjo Norway AS
Olaf Helsets vei 5
N-0694 OSLO
Tel: +47 22 08 00 50
Faks: +47 22 08 00 51
E-mail: no.kundeservice@arjo.com

ÖSTERREICH
Arjo Austria GmbH
Lemböckgasse 49 / Stiege A / 4.OG
A-1230 Wien
Tel: +43 1 8 66 56
Fax: +43 1 866 56 7000

POLSKA
Arjo Polska Sp. z o.o.
ul. Ks Piotra Wawrzyniaka 2
PL-62-052 KOMORNIKI (Poznań)
Tel: +48 61 662 15 50
Fax: +48 61 662 15 90
E-mail: arjo@arjo.com

PORTUGAL
Arjo em Portugal
MAQUET Portugal, Lda.
(Distribudor Exclusivo)
Rua Poeta Bocage n.º 2 - 2G
PT-1600-233 Lisboa
Tel: +351 214 189 815
Fax: +351 214 177 413
E-mail: Portugal@arjo.com

SUISSE / SCHWEIZ
Arjo Switzerland AG
Fabrikstrasse 8
Postfach
CH-4614 HÄGENDORF
Tél/Tel: +41 (0) 61 337 97 77
Fax: +41 (0) 61 311 97 42

SUOMI
Arjo Scandinavia AB
Riihitontuntie 7 C
02200 Espoo
Finland
Puh: +358 9 6824 1260
E-mail: Asiakaspalvelu.finland@arjo.com

SVERIGE
Arjo International HQ
Hans Michelsensgatan 10
SE-211 20 MALMÖ
Tel: +46 (0) 10 494 7760
Fax: +46 (0) 10 494 7761
E-mail: kundservice@arjo.com

UNITED KINGDOM
Arjo UK and Ireland
Houghton Hall Park
Houghton Regis
UK-DUNSTABLE LU5 5XF
Tel: +44 (0) 1582 745 700
Fax: +44 (0) 1582 745 745
E-mail: sales.admin@arjo.com

USA
Arjo Inc.
2349 W Lake Street Suite 250
US-Addison, IL 60101
Tel: +1 (630) 307-2756
Free: +1 (800) 323-1245
Fax: +1 (630) 307 6195
E-mail: us.info@arjo.com

JAPAN
Arjo Japan K.K.
東京都港区虎ノ門三丁目7 番8 号
ランディック第2 虎ノ門ビル9 階
Tel: +81 (0)3-6435-6401
Fax: +81 (0)3-6435-6402
E-mail: info.japan@arjo.com

At Arjo, we believe that empowering movement within healthcare environments is essential to quality care. Our products and solutions are designed to promote a safe and dignified experience through patient handling, medical beds, personal hygiene, disinfection, diagnostics, and the prevention of pressure injuries and venous thromboembolism. With over 6500 people worldwide and 65 years caring for patients and healthcare professionals, we are committed to driving healthier outcomes for people facing mobility challenges.

ArjoHuntleigh AB
Hans Michelsensgatan 10
211 20 Malmö, Sweden
www.arjo.com

001-31249-IT